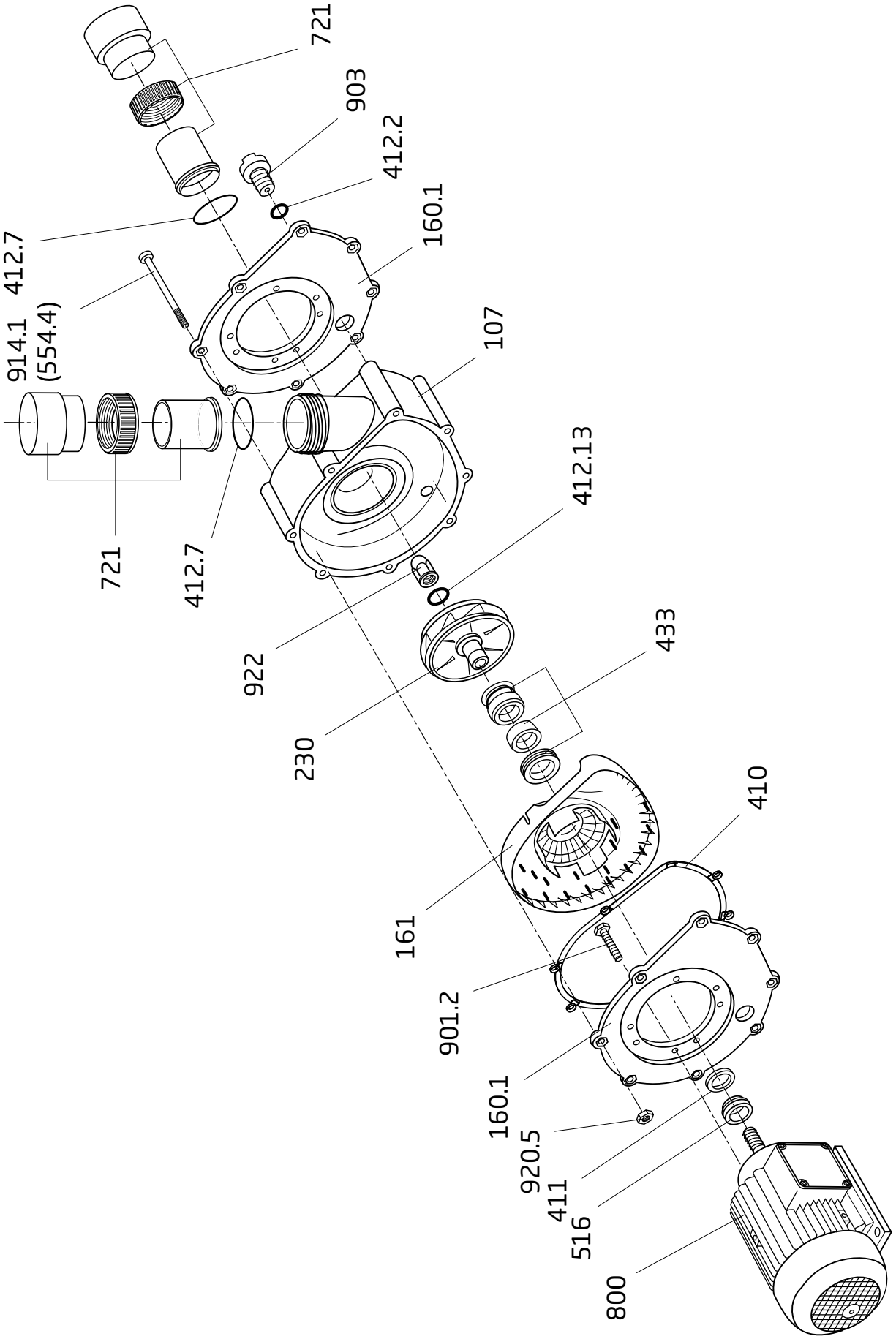

Zeichnungs-Nr. VW 21.81.004
Drawing no. VW 21.81.004

Teil Part	St. Qty.	Benennung	Description	Artikel-Nr. Article no.
107	1	*Druckgehäuse, mit Gewindeanschluss, mit Stopfen und O-Ring* für BADU 21-81/32 G, 21-81/31R G und 21-81/32R G	*Delivery Housing, with thread connection, incl. drain plug and O-ring* for BADU 21-81/32 G, 21-81/31R G and 21-81/32R G	292.3110.729
		für BADU 21-81/33 G und 21-81/34 G	for BADU 21-81/33 G and 21-81/34 G	292.3110.730
160.1 **		*Deckel, Aluminium*	*Lid, aluminium*	
	2	beidseitig für BADU 21-81/31R G, 21-81/32 G + R G, 21-81/33 G und 21-81/34 G	on both sides for BADU 21-81/31R G, 21-81/32 G + R G, 21-81/33 G and 21-81/34 G	292.3116.010
	2	beidseitig für BADU 21-81/33 G 29 ° und 21-81/34 G 29 °, jeweils für BADU JET Primavera	on both sides for BADU 21-81/33 G 29 ° and 21-81/34 G 29 °, each for BADU JET Primavera	292.3116.010
	1	pumpenseitig für BADU 21-81/31R G 188 °, BADU 21-81/32 G 188 ° + R G 188 ° und BADU 21-81/33 G 180 °, jeweils für BADU JET Perla, Riva und Stella (bis 10/2013)	on the pump side for BADU 21-81/31R G 188 °, BADU 21-81/32 G 188 ° + R G 188 ° and BADU 21-81/33 G 180 °, each for BADU JET Perla, Riva and Stella (until 10/2013)	292.3116.010
	1	motorseitig für BADU 21-81/31R G 188 ° und BADU 21-81/32 G 188 ° + R G 188 °, jeweils für BADU JET Perla und Riva	on the motor side for BADU 21-81/31R G 188 ° and BADU 21-81/32 G 188 ° + R G 188 °, each for BADU JET Perla and Riva	292.3116.014
	1	motorseitig für BADU 21-81/33 G 180 °, für BADU JET Stella	on motor side for BADU 21-81/33 G 180 °, for BADU JET Stella	292.3116.010
161	1	Gehäusedeckel, schwarz	Gland housing, black	292.3116.100
230	1	*Laufrad*	*Impeller*	
		d = 110 mm, b = 20 mm, für BADU 21-81/31R G	dia = 110mm, b = 20mm for BADU 21-81/31R G	292.3123.045
		d = 116 mm, b = 20 mm, für BADU 21-81/32R G mit 2,20 kW - Motor	dia = 116 mm, b = 20 mm, for BADU 21-81/32R G with 2.20 kW motor	290.2023.028
		d = 117,5 mm, b = 20 mm, für BADU 21-81/32 G mit 2,60 kW - Motor	dia = 117.5 mm, b = 20 mm, for BADU 21-81/32 G with 2.60 kW motor	290.2023.006
		d = 121 mm, b = 20 mm, für BADU 21-81/33 G	dia = 121 mm, b = 20 mm, for BADU 21-81/33 G	292.3123.034
		d = 127 mm, b = 20 mm, für BADU 21-81/34 G	dia = 127 mm, b = 20 mm, for 21-81/34 G	290.2023.008
410	1	Profildichtung	Seal	292.3141.010
411	1	Dichtring, 14 x 22 x 1,5 mm	Sealing ring, 14 x 22 x 1.5 mm	292.3141.100
412.2	1	O-Ring für Verschlussschraube, 12 x 2,5 mm	O-ring for drain plug, 12 x 2.5 mm	292.3541.220
412.7	2	O-Ring für Rohranschlüsse, 68 x 3,5 mm	O-ring for pipe connections, 68 x 3.5 mm	292.1441.210
412.13	1	O-Ring für Laufradmutter, 16,9 x 2,75 mm, Viton	O-ring for impeller nut, 16.9 x 2.75 mm, Viton	292.3541.222
433	1	Gleitringdichtung kpl., 20 mm	Mechanical seal cpl., 20 mm	292.0343.318
516 *	1	V-Ring, V 20 S	V-ring, V 20 S	292.1151.600
554.4	8	Unterlegscheibe, d = 6,4 mm, A 2, für Pumpen für BADU JET Perla, Riva und Stella (ab 11/2013)	Washer, dia = 6.4 mm, A 2, for pumps for BADU JET Perla, Riva and Stella (from 11/2013)	587.1250.601
721		*Übergangsverschraubung, bestehend aus:*	*Union with reducing socket, consisting of:*	
	2	Überwurfmutter für Bundbuchse Außendurchmesser = 75 mm, schwarz	Union nut for glue socket outside dia = 75 mm, black	292.1472.111
	2	Bundbuchse Außendurchmesser = 75 mm, schwarz	Glue socket outside dia = 75 mm, black	292.1472.101
	2	Reduziermuffe d = 90 mm x d = 75 mm, schwarz	Reducing socket dia = 90 x 75 mm, black	292.1472.108
800	1	*Wechselstrom-Motor, 230 V*	*Single-phase motor, 230 V*	
		1,60 kW, für BADU 21-81/31R G We.	1.60 kW, for BADU 21-81/31R G 1~	238.0316.038
		1,60 kW, für BADU 21-81/31R G 188 ° We. für BADU JET Perla	1.60 kW, for BADU 21-81/31R G 188 ° 1~ for BADU JET Perla	298.0160.000
		2,20 kW, für BADU 21-81/32R G We.	2.20 kW, for BADU 21-81/32R G 1~	238.0326.038
		2,20 kW, für BADU 21-81/32R G 188 ° We. für BADU JET Riva	2.20 kW, for BADU 21-81/32R G 188 ° 1~ for BADU JET Riva	298.0220.001
		3,00 kW, für BADU 21-81/33 G We. und 21-81/33 G 29 ° We. für BADU JET Primavera	3.00 kW, for BADU 21-81/33 G 1~ and 21-81/33 G 29 ° 1~ for BADU JET Primavera	238.0336.038
		Drehstrom-Motor	*Three-phase motor*	
		1,60 kW, 400/230 V, für BADU 21-81/31R G Dr.	1.60 kW, 400/230 V, for BADU 21-81/31R G 3~	294.0160.003
		1,60 kW, 400/230 V, für BADU 21-81/31R G 188 ° Dr. für BADU JET Perla	1.60 kW, 400/230 V, for BADU 21-81/31R G 188 ° 3~ for BADU JET Perla	297.0160.000
		2,20 kW, 400/230 V, für BADU 21-81/32R G Dr.	2.20 kW, 400/230 V, for BADU 21-81/32R G 3~	294.0220.007
		2,60 kW, 400/230 V, für BADU 21-81/32 G Dr.	2.60 kW, 400/230 V, for BADU 21-81/32 G 3~	294.0260.005
		2,60 kW, 400/230 V, für BADU 21-81/32 G 188 ° Dr. für BADU JET Riva	2.60 kW, 400/230 V, for BADU 21-81/32 G 188 ° 3~ for BADU JET Riva	297.0260.005
		3,00 kW, 400/230 V, für BADU 21-81/33 G Dr.	3.00 kW, 400/230 V, for BADU 21-81/33 G 3~	294.0300.002
		3,00 kW, 400/230 V, für BADU 21-81/33 G 180 ° Dr. + G 29 ° Dr. für BADU JET Stella und Primavera	3.00 kW, 400/230 V, for BADU 21-81/33 G 180 ° 3~ + G 29 ° 3~ for BADU JET Stella and Primavera	297.0300.005
		4,00 kW, 690/400 V, für BADU 21-81/34 G Dr. und 21-81/34 G 29 ° Dr. für BADU JET Primavera	4.00 kW, 690/400 V, for BADU 21-81/34 G 3~ and 21-81/34 G 29 ° 3~ for BADU JET Primavera	294.0400.003

BADU® 21-81

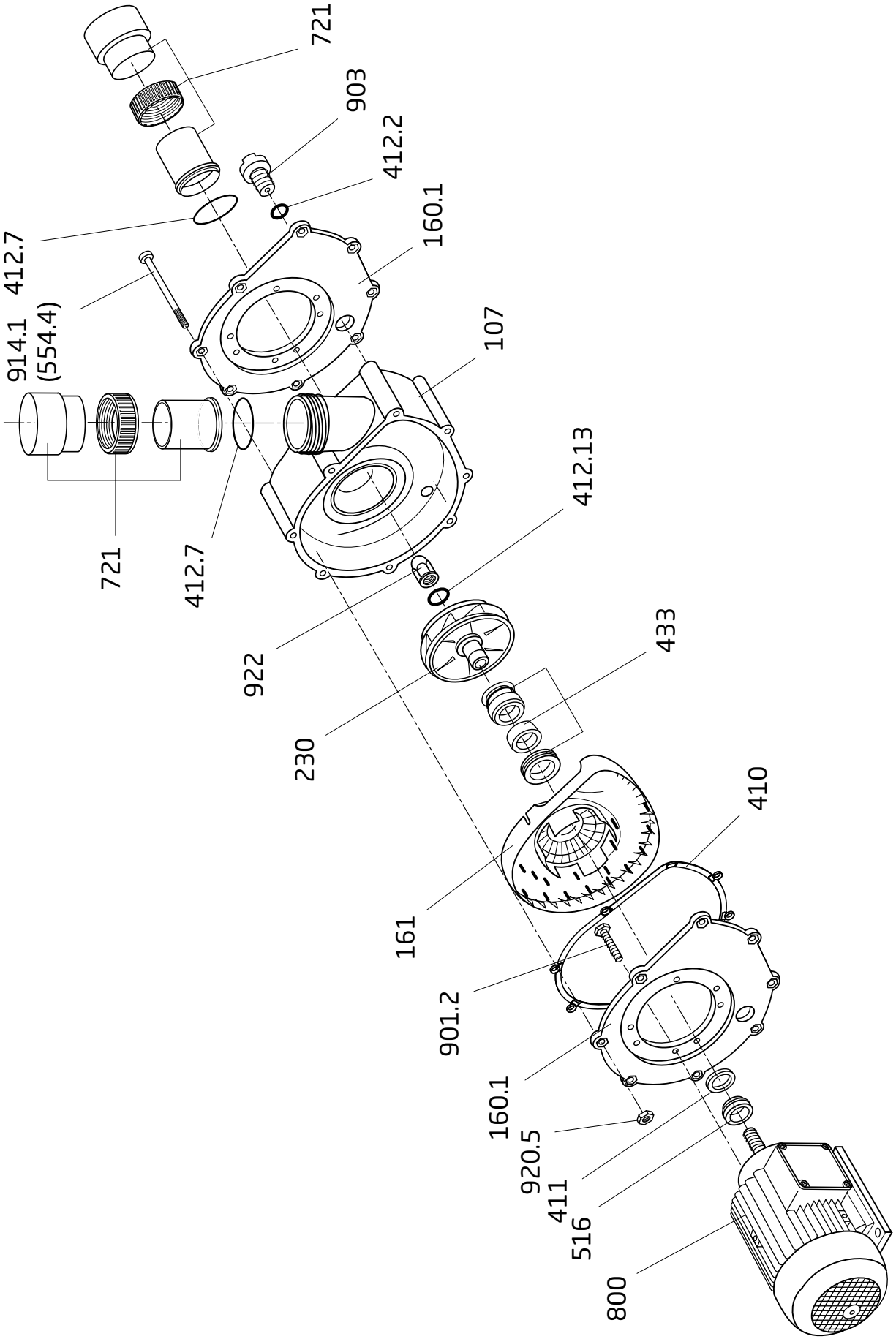

Zeichnungs-Nr. VW 21.81.004
Drawing no. VW 21.81.004

Teil Part	St. Qty.	Benennung	Description	Artikel-Nr. Article no.
901.2	4	Sechskantschraube, M 8 x 16, A 2	Hexagon head bolt, M 8 x 16, A 2	587.9330.816
903	1	Verschlussschraube, G 1/4	Drain plug, G 1/4	292.3591.201
914.1	8	Innensechskantschraube, M 6 x 97, A 2	Hexagon socket screw, M 6 x 97, A 2	292.0191.000
920.5	8	Sechskantmutter, M 6, A 2	Hexagon nut, M 6, A 2	587.9340.600
922	1	Laufradmutter, M 12	Impeller nut, M 12	292.3592.202
412.7 + 721	1	*Anschluss-Set kpl., bestehend aus:* *2 x O-Ring, 2 x Bundbuchse,* *2 x Reduziermuffe und* *2 x Überwurfmutter für Bundbuchse*	*Connection set cpl., consisting of:* *2 x O-ring, 2 x glue socket,* *2 x reducing socket and* *2 x union nut for glue socket*	292.1472.116
	1	*Wechselstrom-Motoreinheit, 230 V*	*Single-phase motor unit, 230 V*	
		1,60 kW, für BADU 21-81/31R We. und 21-81/31R G We.	1.60 kW, for BADU 21-81/31R 1~ and 21-81/31R G 1~	238.0315.038
		1,60 kW, für BADU 21-81/31R G 188 ° We. für BADU JET Perla	1.60 kW, for BADU 21-81/31R G 188 ° 1~ for BADU JET Perla	238.1315.238
		2,20 kW, für BADU 21-81/32R We. und 21-81/32R G We.	2.20 kW, for BADU 21-81/32R 1~ and 21-81/32R G 1~	238.0325.038
		2,20 kW, für BADU 21-81/32R G 188 ° We. für BADU JET Riva	2.20 kW, for BADU 21-81/32R G 188 ° 1~ for BADU JET Riva	238.1325.238
		3,00 kW, für BADU 21-81/33 We., 21-81/33 G We. und 21-81/33 G 29 ° We. für BADU JET Primavera	3.00 kW, for BADU 21-81/33 1~, 21-81/33 G 1~ and 21-81/33 G 29 ° 1~ for BADU JET Primavera	238.0335.038
		Drehstrom-Motoreinheit	*Three-phase motor unit*	
		1,60 kW, 400/230 V, für BADU 21-81/31R Dr. und 21-81/31R G Dr.	1.60 kW, 400/230 V, for BADU 21-81/31R 3~ and 21-81/31R G 3~	238.0315.037
		1,60 kW, 400/230 V, für BADU 21-81/31R G 188 ° Dr. für BADU JET Perla	1.60 kW, 400/230 V, for BADU 21-81/31R G 188 ° 3~ for BADU JET Perla	238.1315.237
		2,20 kW, 400/230 V, für BADU 21-81/32R Dr. und 21-81/32R G Dr.	2.20 kW, 400/230 V, for BADU 21-81/32R 3~ and 21-81/32R G 3~	238.0325.237
		2,60 kW, 400/230 V, für BADU 21-81/32 Dr. und 21-81/32 G Dr.	2.60 kW, 400/230 V, for BADU 21-81/32 3~ and 21-81/32 G 3~	238.0325.437
		2,60 kW, 400/230 V, für BADU 21-81/32 G 188 ° Dr. für BADU JET Riva	2.60 kW, 400/230 V, for BADU 21-81/32 G 188 ° 3~ for BADU JET Riva	238.1325.337
		3,00 kW, 400/230 V, für BADU 21-81/33 Dr. und 21-81/33 G Dr.	3.00 kW, 400/230 V, for BADU 21-81/33 3~ and 21-81/33 G 3~	238.0335.237
		3,00 kW, 400/230 V, für BADU 21-81/33 G 180 ° Dr. + G 29 ° Dr. für BADU JET Stella und Primavera	3.00 kW, 400/230 V, for BADU 21-81/33 G 180 ° 3~ + G 29 ° 3~ for BADU JET Stella and Primavera	238.1335.337
		4,00 kW, 690/400 V, für BADU 21-81/34 Dr., 21-81/34 G Dr. und 21-81/34 G 29 ° Dr. für BADU JET Primavera	4.00 kW, 690/400 V, for BADU 21-81/34 3~, 21-81/34 G 3~ and 21-81/34 G 29 ° 3~ for BADU JET Primavera	238.0345.037
*		Der V-Ring wird bei Pumpen für BADU JET Perla, Riva, Stella und BADU JET Primavera 3,00 kW Dr. nicht benötigt.	The V-ring is not necessary for the BADU JET Perla, Riva, Stella and BADU JET Primavera 3.00 kW 3~ pumps.	
**		Der pumpenseitige Deckel wird bei Pumpen für BADU JET Perla, Riva und Stella ab 11/2013 nicht mehr benötigt.	The lid on the pump side is no longer needed for the BADU JET Perla, Riva and Stella pumps as of 11/2013.	

Ersatzteile für Motoren wie Lüfterrad, Lüfterhaube, Klemmkasten, Kondensatoren, Kugellager und Lagerschilder nur auf Anfrage! Bitte geben Sie bei Ihrer Anfrage/Bestellung unbedingt die Serien-Nr. der Pumpe an.

Spare parts for motors such as impeller fans, fan hoods, terminal boxes, condensers, ball bearings and end shields are only available on request. Please indicate the pump serial number when placing an enquiry/order.