4.Свидетельство о приёмке

Изделие соответствует ТУ 9695-001-501680-2006

Принято ОТК_____(штамп ОТК)

Дата “____” “_____” 202__ г.

5.Гарантийные обязательства

Изготовитель обязуется в течение гарантийного срока безвоздмездно устранять выявленные дефекты, заменять или ремонтировать вышедшие из строя элементы изделия при условии соблюдения потребителем правил транспортирования ,хранения и эксплуатации изделия.

Гарантийный срок службы изделия - 12 месяцев.

НА36

Форсунка Донная рассеивающая (плёнка)

ПАСПОРТ
АС 07.030 ПС
АС 07.030/L ПС

АКВА СЕКТОР

1.Назначение

Изделие предназначено для использования в бассейнах, аква-парках и водных аттракционах в качестве оборудования для отдыха и развлечений. Получаемый эффект -интенсивная регулируемая струя воды.

2.Комплектация

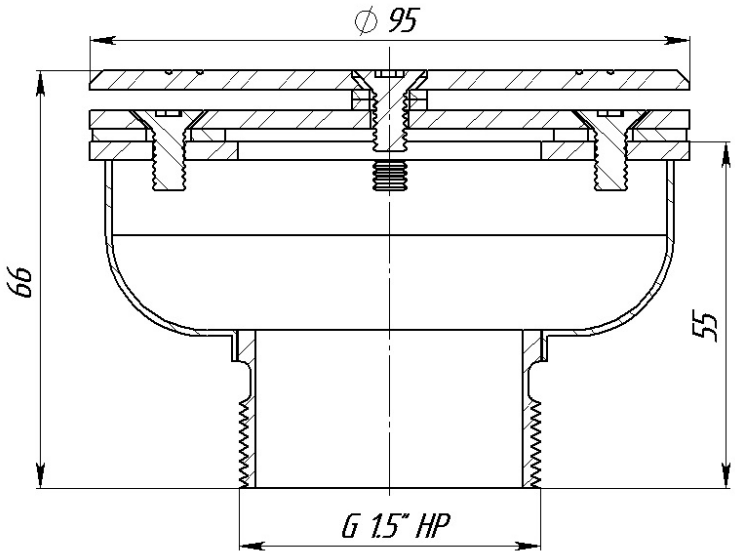

Материал составных частей изделия и комплектующих -
сталь AISI 304 (08Х18Н10)
сталь AISI 316 (10Х17Н14М3)

Материал уплотнительного кольца - резина ТКМЩ

Масса изделия:	Габариты:	Расход:
АС 07.030 - 0.58 кг	95х95х66мм	9м3/час

3 .Указания по монтажу и эксплуатации

Изделие предназначено для эксплуатации в составе систем заполненных водой ,которая должна подвергаться необходимой фильтрации и оптимальной очистке в строгом соответствии с требованиями СанПиН 2.1.2.568-96 относительно химической дозировки(pH,концентрация хлора,активного кислорода,и т.д.)

•

Следует избегать непосредственного контакта изделия с химическими реагентами высокой концентрации ,применяемыми для дезинфицирования и уменьшения pH.

•

Не следует допускать отложений пыли ,грязи ,солей на изделии, его контакта с другими металлами,так как это приводит к появлению налёта и коррозии на поверхности изделия.

•

Во время первичной очистки поверхностей бассейна(перед его заполнением) и последующей промывки элементы изделия должны быть изолированы от окружающей среды.Перед пуском в эксплуатацию изделие должно быть тщательно промыто большим количеством воды.

•

Необходимо осуществлять периодический уход за изделием путём протирки жидкостью для ухода за изделиями из нержавеющей стали.В закрытых бассейнах из-за более высокой концентрации паров химических продуктов,используемых для обработки воды,необходимо чаще осматривать и очищать поверхности изделия от вредных отложений .Для улучшения защиты от коррозии изделие нобходимо заземлить.

•

Изделие должно применяться только по прямому назначению.

•

В случае нарушения данных требований изготовитель не несёт ответственности за возможные повреждения изделия и потерю им качеств и свойств ,необходимых для полноценной эксплуатации.