BADU® Resort

Недорогая альтернатива чугунным насосам. Небольшой вес, но большая мощность. Для веллнеса и общественных бассейнов.

Область применения
Фильтрация воды бассейна в фильтрационной установке. Насос может быть установлен max 3 м над или max 3 м ниже уровня воды бассейна.

Конструкция
Насос блочного типа со встроенным префильтром.
Торцевое уплотнение находится на пластиковом носике рабочего колеса.
Вал электромотора не соприкасается с водой бассейна!
Дополнительная эл. изоляция.
Обьём встроенного префильтра . около 10 л
Размер ячейки корзины префильтра . около 3,4 x 3,2 мм.

Клеевая муфта из „PVC“ подходит для
BADU Resort 50 до BADU Resort 110 , см. стр. 107.

Материал изготовления
Корпус насоса . PP GF 30
Промежуточный корпус . PP TV 40
Уплотняющий корпус . PP TV 40
Улитка рабочего колеса . PP GF 30
Рабочее колесо . PPE GF 30/PP GF 30
Гайка рабочего колеса . PP GF 30
Корзина префильтра . PP
Крышка префильтра . PC, прозрачный/PA 66 GF 30
Клеевая муфта . ABS
Торцевое уплотнение . углеволокно/керамика/NBR
Шурупы . инструментальная сталь

Технические данные при 50 Hz	BADU Resort	30	40	45	50	55	60	70	80	110
Всас. Sa/нагнетание Da d[4)]		75/75	90/90	90/90	110/110	110/110	110/110	110/110	110/110	110/110
Рекоменд. всас./нагнетание, PVC труба, d[4)]		75/75	90/90	90/90	110/110	110/110	110/110	110/110	140/140	160/140
Потр. P_1/полезная P_2[1)] (кВ)	3~ Y/Δ 400/230 V	1,77/1,50	2,55/2,20	3,00/2,60	3,45/3,00	-/-	3,00/2,60	3,45/3,00	-/-	-/-
Номинальный ток (A)	3~ Y/Δ 400/230 V	3,30/5,72	4,60/8,00	5,50/9,50	6,20/10,70	-/-	5,50/9,50	6,20/10,70	-/-	-/-
Потр. P_1/полезная P_2[1)] (кВ)	3~ Y/Δ 690/400 V	-/-	-/-	-/-	-/-	4,55/4,00	-/-	-/-	4,55/4,00	6,15/5,50
Номинальный ток (A)	3~ Y/Δ 690/400 V	-/-	-/-	-/-	-/-	4,60/7,90	-/-	-/-	4,60/7,90	6,00/10,40

детальная информация о защите мотора на стр 115.

Номер артикула	Описание	Напряжение	Полезная мощность P_2
219.5308.037	BADU Resort 30	3~ Y/Δ 400/230 V	1,50 кВ
219.5408.037	BADU Resort 40	3~ Y/Δ 400/230 V	2,20 кВ
219.5458.037	BADU Resort 45	3~ Y/Δ 400/230 V	2,60 кВ
219.5508.037	BADU Resort 50	3~ Y/Δ 400/230 V	3,00 кВ
219.5558.037	BADU Resort 55	3~ Y/Δ 690/400 V	4,00 кВ
219.5608.037	BADU Resort 60	3~ Y/Δ 400/230 V	2,60 кВ
219.5708.037	BADU Resort 70	3~ Y/Δ 400/230 V	3,00 кВ
219.5808.037	BADU Resort 80	3~ Y/Δ 690/400 V	4,00 кВ
219.5118.037	BADU Resort 110	3~ Y/Δ 690/400 V	5,50 кВ

Тройной кольцевой ключ для крышки насоса включен в поставку. См. стр. 105.

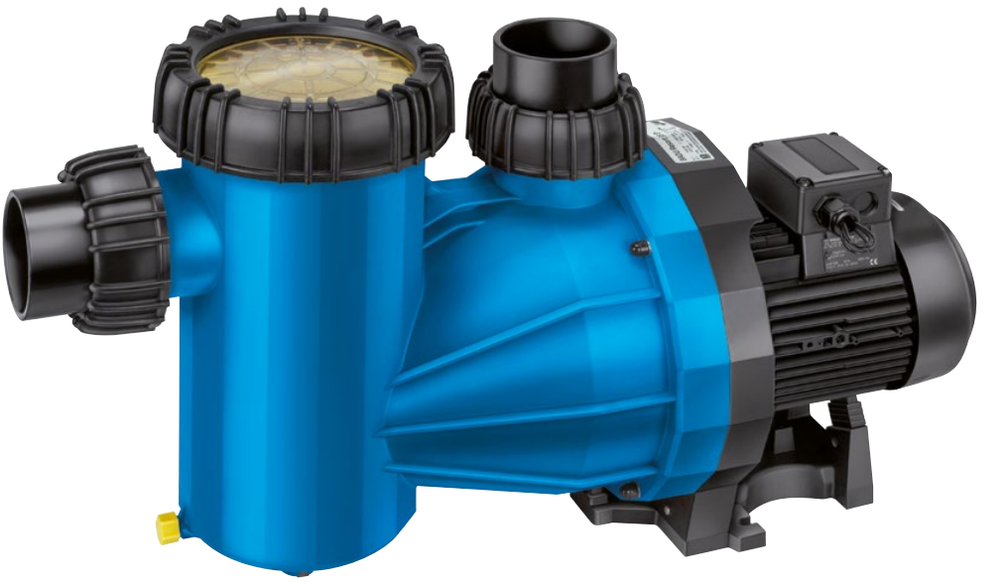

www.tuv.com
ID 0000021507

30-110 m³/h

120-500 m³

Характеристики

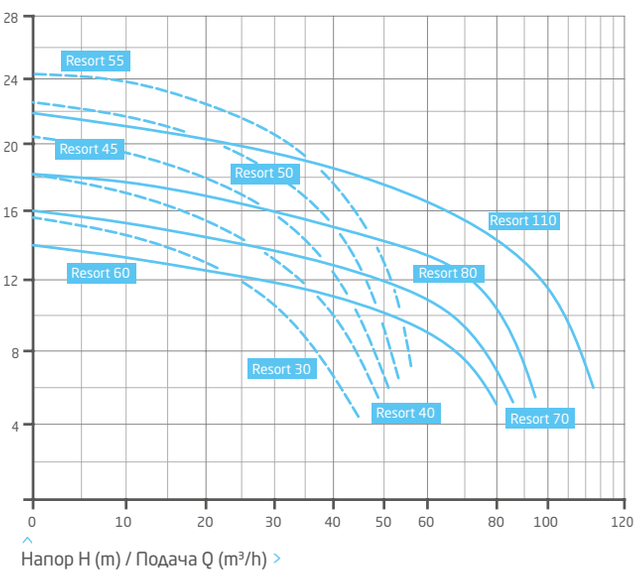

чертёж размеров

больше размеров на badu.de

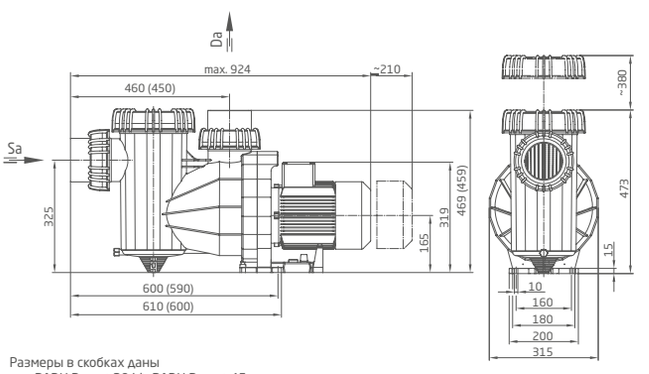

Размеры в скобках даны
для BADU Resort 30 bis BADU Resort 45.