Reservdelar / Spare parts /Запасные части
Jet Swim Athlete

SVENSKA
ENGLISH
РУССКИЙ

Grundsats
Base unit
Лицевая панель

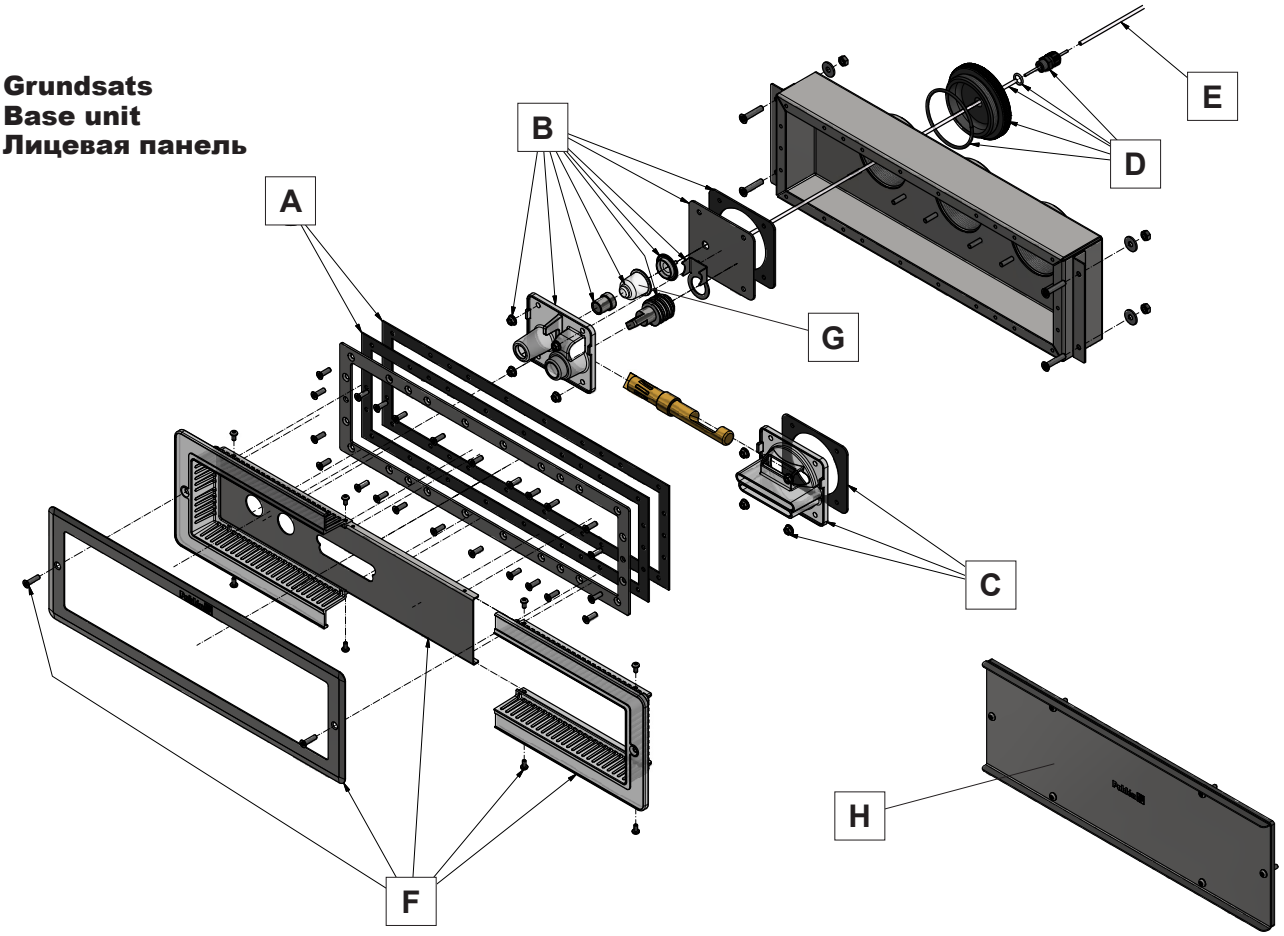

Pump / Pump / Насос

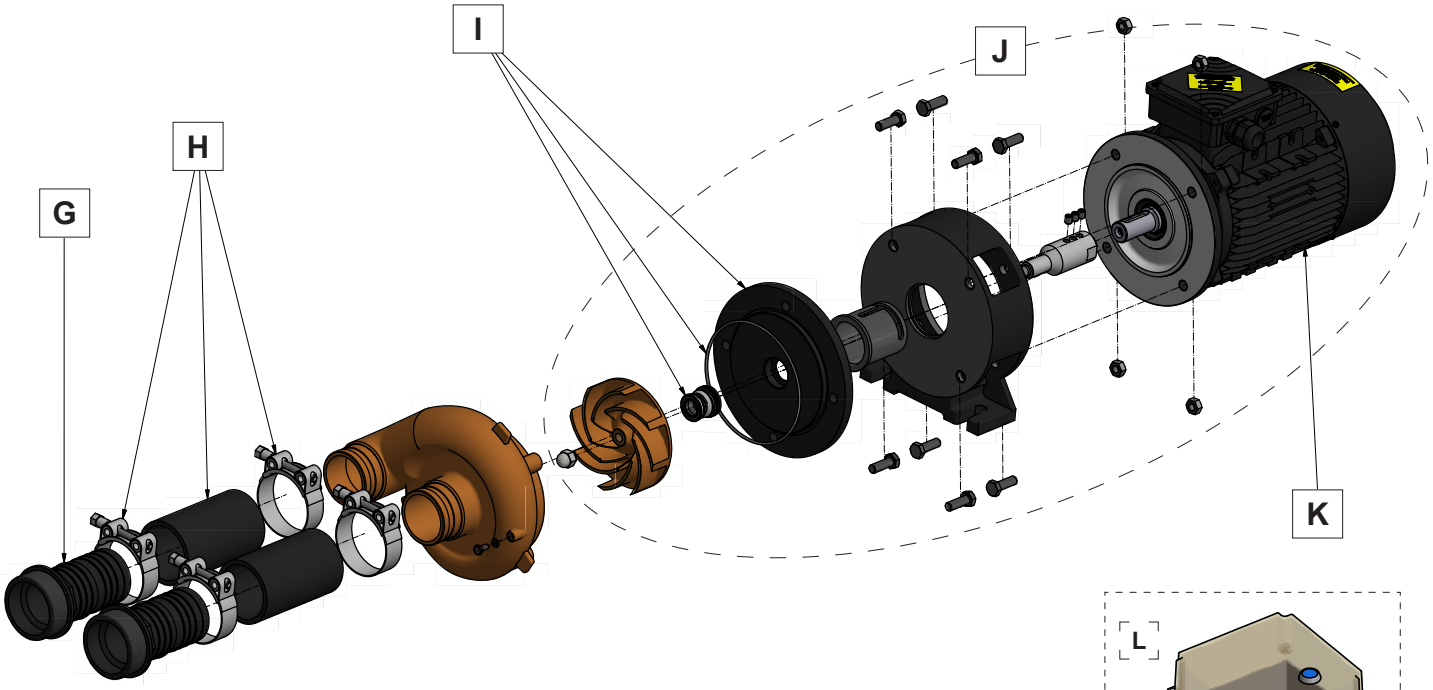

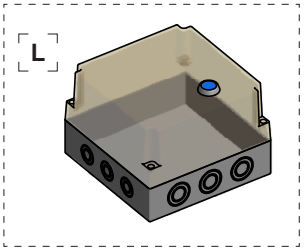

Запасные части
Jet Swim Athlete

Лицевая панель + Комплект обвязки

	Описание	Запасная часть № арт.
A	Уплотнитель Самоклеющийся уплотнитель	636250
B	Узел регулировки в сборе Кнопка Уплотнитель	636251
C	Сопло Уплотнитель Гайка (4шт.)	636252
D	Уплотнительное кольцо Ø67x3 мм Заглушка Уплотнительное кольцо Ø10.5x2,5 мм Силиконовый шланг 4x2 мм (L=1,5 м) Маленькая трубка Кабельный ввод	636253
E	Силиконовый шланг 2x4 мм, L=1,5 м	636018
F	Водозаборная решетка в комплекте Винт MRT M8x8 (8 шт.) Лицевая панель Винт MFT M5x20 (2 шт.)	636254
G	Сильфон	636257
H	Сервисный набор	1302135

Насос

	№	Описание	Запасная часть № арт.
G	18	Переходник, пласт. 2”/63 мм (2 шт.)	636012
H	16 17	Шланговый зажим (хомут) (68-73 мм) 2½” (4 шт.) Шланг напорный/всасывающий Ø63 мм 2½” L=125 (2 шт.)	636007
I	8 9 10	Щит торцевого уплотнения Уплотнительное кольцо 139,50x3,00 мм Торцевое уплотнение	636255
J	1-12	Привод в сборе	636256
K	1	Электродвигатель 4.0 кВт 3-фазный IE3 400/230/50-460/265/60 A200/24	631369
L	21	Пневмовыключатель	636010