VXC "VORTEX"

Погружные электронасосы

для канализационных вод

ЭКСПЛУАТАЦИОННЫЕ ХАРАКТЕРИСТИКИ

- Подача до **1200 л/мин.** (72 m³/h)
- Напор до **16 м**

ОГРАНИЧЕНИЯ ИСПОЛЬЗОВАНИЯ

- Глубина применения под уровнем воды до **10 м**
- Температура жидкости до **+40 °C**
- Прохождение твердых частиц во взвешенном состоянии:
  – до **Ø 50 мм** для VXC 15-20-30/50
  – до **Ø 70 мм** для VXC 15-20-30/70
- При непрерывной работе минимальное погружение:
  – до **380 мм** для VXC 15-20-30/50
  – до **430 мм** для VXC 15-20-30/70

ИСПОЛНЕНИЕ И ПРАВИЛА БЕЗОПАСНОСТИ

- В наборе с кабелем электропитания длиной **10 м**
- Внешний поплавковый выключатель для однофазной версии

EN 60034-1
IEC 60034-1
CEI 2-3

СЕРТИФИКАТЫ

АИ30

ИСПОЛЬЗОВАНИЕ И УСТАНОВКА

Насосы серии VXC изготовлены из чугуна, значительной толщины, эти насосы отличаются чрезвычайной прочностью и устойчивостью к абразивному воздействию, оснащены рабочим колесом типа VORTEX. Они предназначены для откачки вод, содержащих твердые частицы во взвешенном состоянии, загрязненных, сточных вод в смеси с грязью, а также регенерированных и гниющих шламов.
Эти насосы особо рекомендуются для установки в канализационных системах, туннелях, котлованах, каналах, подземных гаражах и т.д.

ПАТЕНТЫ - МАРКИ - МОДЕЛИ

- Зарегистрированная европ. модель n° 342159-0017

ИСПОЛНЕНИЕ ПО ЗАКАЗУ

- Электрический пуль**т** QES для трехфазных электронасосов
- Трехфазный электронасос с двойным напряжением:
  – 230/400 В или
  – 400/690 В
- Однофазные электронасосы без поплавкового выключателя
- Другое напряжение питания или частота 60 Гц

ГАРАНТИЯ

2 года в соответствии с нашими общими условиями продажи

Гарантия действительна, если встроенная в обмотку тепловая защита присоединена к электрическому пульту для версии:

однофазный	Трехфазный
– VXCm 30/50 - ЛС 3	**– VXC 15-20-30/50 - ЛС 1.5-2-3**
– VXCm 30/70 - ЛС 3	**– VXC 15-20-30/70 - ЛС 1.5-2-3**

ТЕХНИЧЕСКИЕ ХАРАКТЕРИСТИКИ

50 Гц n= 2900 об/мин

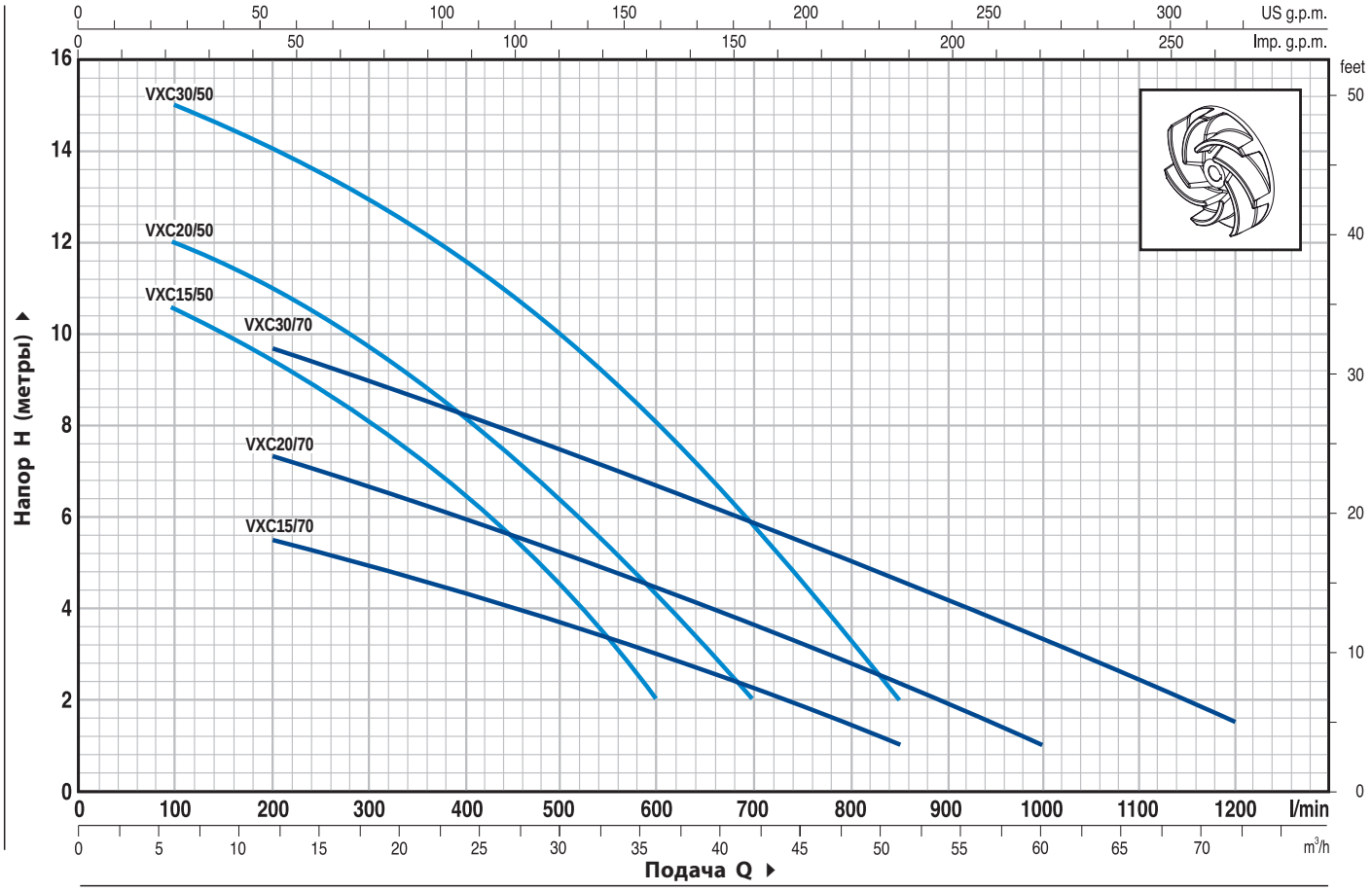

ТИП		МОЩНОСТЬ		Q м³/ч.	0	6	12	18	21	24	30	36	42	48	51	54	60	66	72
Однофазный	Трехфазный	кВт	ЛС	л/мин.	**0**	**100**	**200**	**300**	**350**	**400**	**500**	**600**	**700**	**800**	**850**	**900**	**1000**	**1100**	**1200**
VXCm 15/50	**VXC 15/50**	1.1	1.5	H метры	11.5	10.5	9.5	8.2	7.2	6.5	4.5	2							
VXCm 20/50	**VXC 20/50**	1.5	2		13	12	11	9.5	9	8	6.5	4.5	2						
VXCm 30/50	**VXC 30/50**	2.2	3		16	15	14	13	12.3	11.5	10	8	5.9	3.3	2				
VXCm 15/70	**VXC 15/70**	1.1	1.5		6.5	–	5.5	5	4.7	4.4	3.7	3	2.2	1.5	1				
VXCm 20/70	**VXC 20/70**	1.5	2		8.5	–	7.4	6.7	6.3	6	5.2	4.5	3.6	2.8	2.4	2	1		
VXCm 30/70	**VXC 30/70**	2.2	3		11	–	9.7	9	8.6	8.2	7.5	6.7	5.8	5	4.6	4.2	3.3	2.5	1.5

Q = Подача **H** = Общий манометрический напор

Допуск характеристик в соответствии с EN ISO 9906 Прил. A.

VXC "VORTEX"

ПОЛ.	ДЕТАЛИ НАСОСА	КОНСТРУКТИВНЫЕ ХАРАКТЕРИСТИКИ
1	**КОРПУС НАСОСА**	Чугун, патрубок с резьбой ISO 228/1
2	**ОСНОВА**	Нержавеющая сталь AISI 304
3	**РАБОЧЕЕ КОЛЕСО**	Тип VORTEX из чугуна
4	**КРЕПЕЖ ДВИГАТЕЛЯ**	Чугун
5	**КРЫШКА ДВИГАТЕЛЯ**	Чугун
6	**ВЕДУЩИЙ ВАЛ**	Нержавеющая сталь AISI 431

7 ДВОЙНОЕ УПЛОТНЕНИЕ ВАЛА С МАСЛЯНОЙ КАМЕРЕ

Уплотнение	*Вал*	*Материалы*		
Тип	*Диаметр*	*Неподвижное кольцо*	*Вращающееся кольцо*	*Эластомер*
FN-20 DV	**Ø 20 мм**	Widia	Карбид кремня	NBR

8	**САЛЬНИК**	**Ø 20** x **Ø 30** x **H 7** мм
9	**ПОДШИПНИКИ**	**6304 ZZ - C3 / 6304 ZZ - C3**

10 КОНДЕНСАТОР

Электронасос	*Емкость*
Однофазный	*(230 В или 240 В)*
VXCm 15/50 **VXCm 15/70**	**31.5** µF 450 В
VXCm 20/50 **VXCm 20/70**	**50** µF 450 В
VXCm 30/50 **VXCm 30/70**	**60** µF 450 В

11 ЭЛЕКТРОДВИГАТЕЛЬ

VXCm 15-20: однофазный 230 В - 50 Гц
с встроенной в обмотку тепловой защитой

➠ **VXCm 30**: однофазный 230 В - 50 Гц
с встроенной в обмотку тепловой защитой, которую необходимо присоединить к электрическому пульту.

➠ **VXC**: трехфазный 400 В - 50 Гц.
с встроенной в обмотку тепловой защитой, которую необходимо присоединить к электрическому пульту.

– Изоляция: класс F.
– Степень защиты: IP 68.

12 КАБЕЛЬ ЭЛЕКТРОПИТАНИЯ

Длина **10 метров** тип "H07 RN-F"

13 ЭЛЕКТРИЧЕСКИЙ ПУЛЬТ для VXCm 15-20
(тольКо для однофазных версий)

Конденсатор и защита от перегрузки с ручным сбросом

14 ЭЛЕКТРИЧЕСКИЙ ПУЛЬТ для VXCm 30
(тольКо для однофазных версий)

Тип QES 300 MONO

15 ВНЕШНИЙ ПОПЛАВКОВЫЙ ВЫКЛЮЧАТЕЛЬ
(только для однофазных версий)

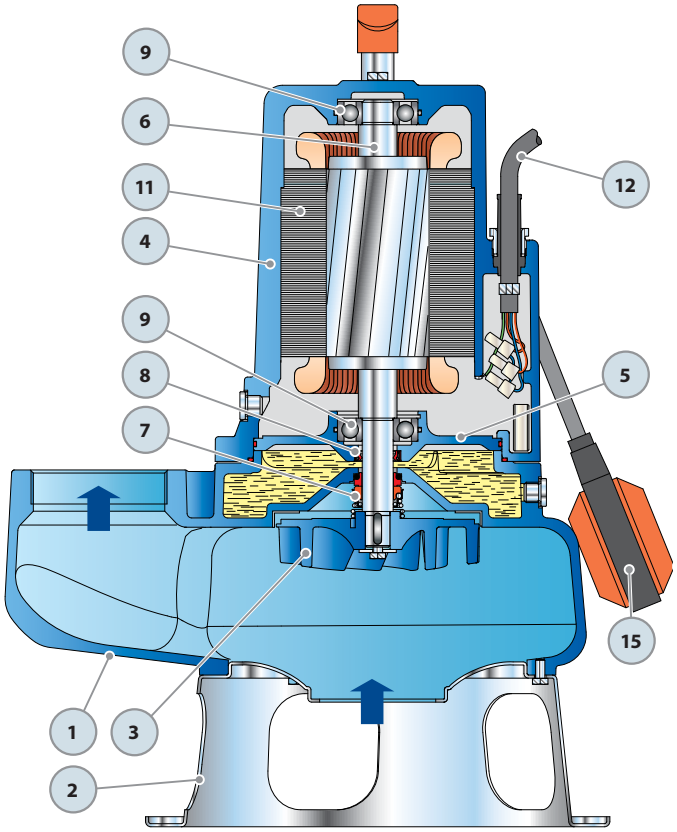

Серийное оснащение

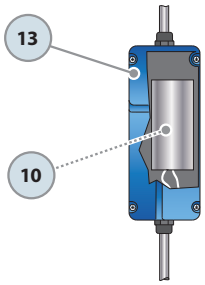

Электрический пульт для VXCm 15-20
(тольКо для однофазных версий)

Серийное оснащение

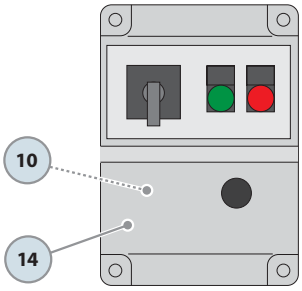

Электрический пульт для VXCm 30
(тольКо для однофазных версий)

РАЗМЕРЫ И ВЕС

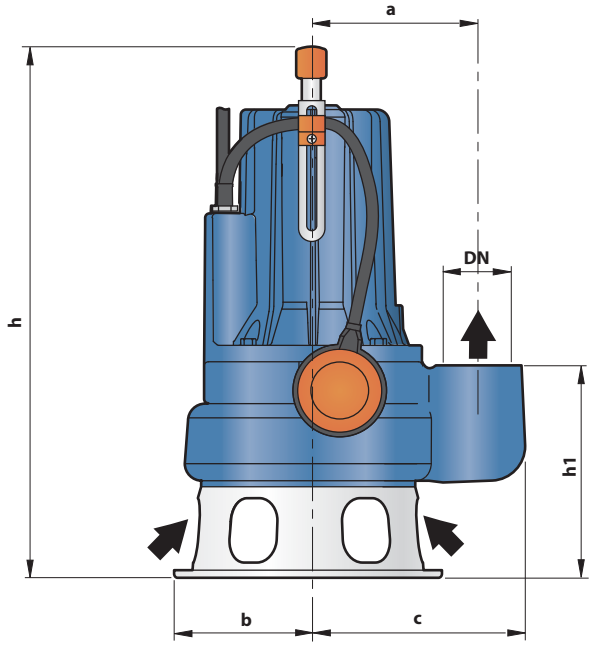

Типичная установка

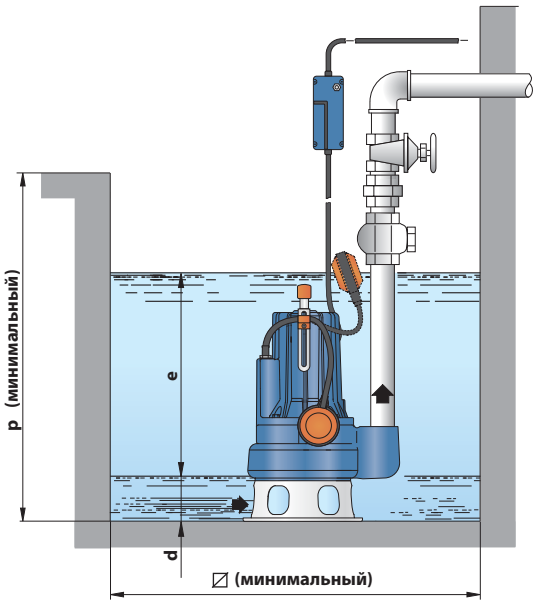

ТИП		ПАТРУБОК	прохождение твердых частиц	РАЗМЕРЫ мм									кг	
Однофазный	Трехфазный	DN		a	b	c	h	h1	d	e	p	⧄	1~	3~
VXCm 15/50	VXC 15/50	2½"	Ø 50 мм	162	135	214	490	191	75	регулир.	800	800	**36.5**	**35.1**
VXCm 20/50	VXC 20/50												**37.3**	**36.0**
VXCm 30/50	VXC 30/50						505/490						**42.0**	**38.2**
VXCm 15/70	VXC 15/70	3"	Ø 70 мм	180	150	241	536	231	85				**39.0**	**38.0**
VXCm 20/70	VXC 20/70												**40.8**	**39.5**
VXCm 30/70	VXC 30/70						550/536						**45.0**	**41.0**

ПОТРЕБЛЯЕМЫЙ ТОК

ТИП	НАПРЯЖЕНИЕ (однофазное)	
Однофазный	230 В	240 В
VXCm 15/50	**8.8** A	**8.8** A
VXCm 20/50	**10.2** A	**10.2** A
VXCm 30/50	**15.6** A	**15.6** A
VXCm 15/70	**8.7** A	**8.7** A
VXCm 20/70	**10.0** A	**10.0** A
VXCm 30/70	**15.0** A	**15.0** A

ТИП	НАПРЯЖЕНИЕ (трехфазный)					
Трехфазный	230 В	400 В	690 В	240 В	415 В	720 В
VXC 15/50	**5.9** A	**3.4** A	**2.0** A	**5.9** A	**3.4** A	**2.0** A
VXC 20/50	**7.3** A	**4.2** A	**2.4** A	**7.3** A	**4.2** A	**2.4** A
VXC 30/50	**9.9** A	**5.7** A	**3.3** A	**9.9** A	**5.7** A	**3.3** A
VXC 15/70	**5.7** A	**3.3** A	**1.9** A	**5.7** A	**3.3** A	**1.9** A
VXC 20/70	**7.3** A	**4.2** A	**2.4** A	**7.3** A	**4.2** A	**2.4** A
VXC 30/70	**9.5** A	**5.5** A	**3.2** A	**9.5** A	**5.5** A	**3.2** A

ПАЛЛЕТИРОВАНИЕ
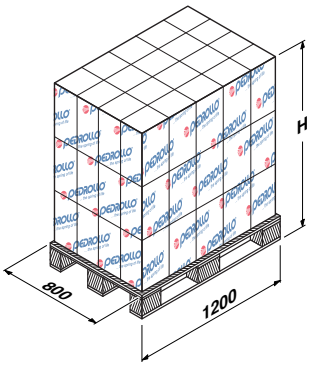
ТИП		ГРУППАЖ / КОНТЕЙНЕР			
		Число насосов	H (мм)	кг	
Однофазный	Трехфазный			1~	3~
VXCm 15/50	VXC 15/50	**24**	1715	892	860
VXCm 20/50	VXC 20/50	**24**	1715	912	882
VXCm 30/50	VXC 30/50	**24**	1715	1025	933
VXCm 15/70	VXC 15/70	**12**	1280	485	472
VXCm 20/70	VXC 20/70	**12**	1280	507	491
VXCm 30/70	VXC 30/70	**12**	1280	557	509