ASTRALPOOL

DIMENSIONES
DIMENSIONS

Rev. 00
Año / Year: 2018
Pág./Page 1 / 1
ESP / ENG

CODIGO / CODE: 00250
DESCRIPCION: SKIMMER 15L PF BOCA STD TAPA QUADR
DESCRIPTION: SKIMMER 15L PF BOCA STD TAPA QUADR

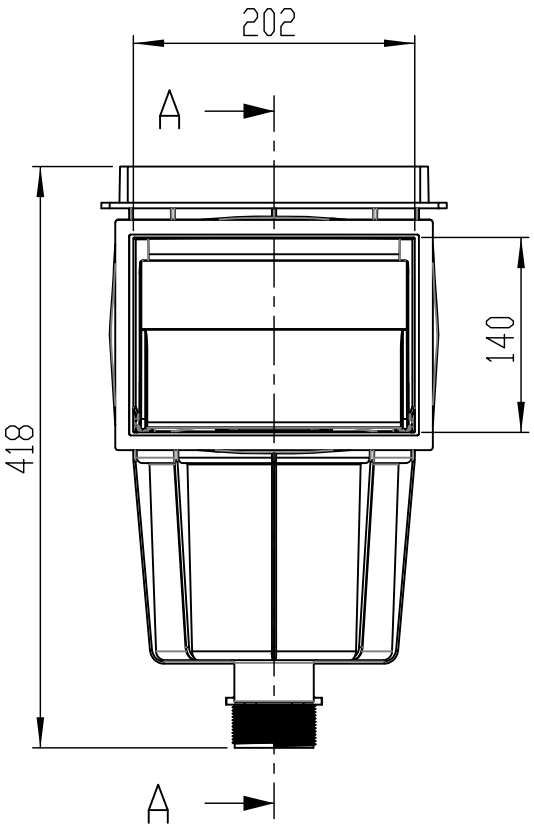

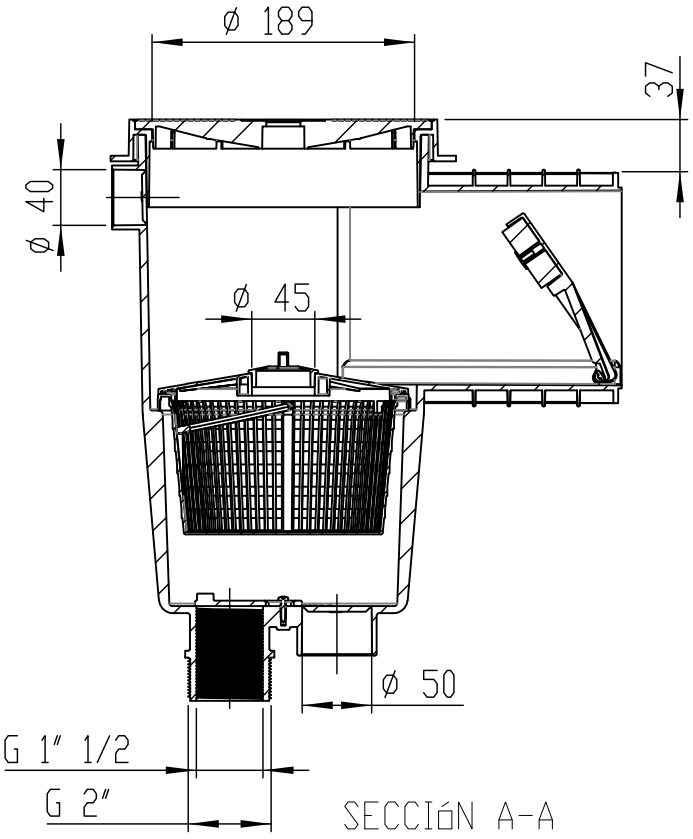

SECCIóN A-A

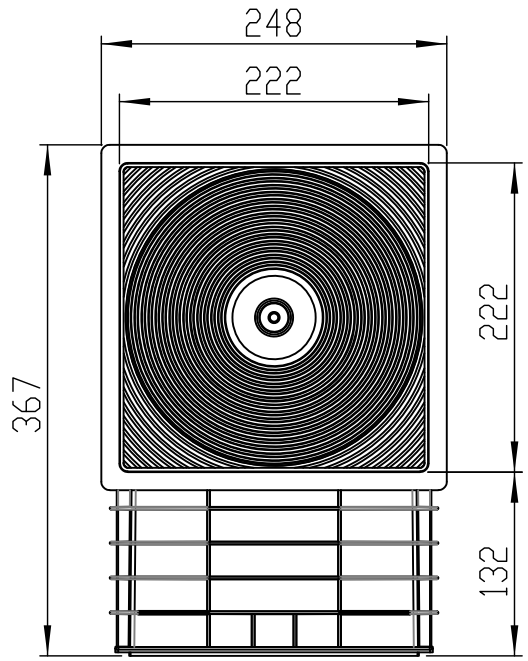

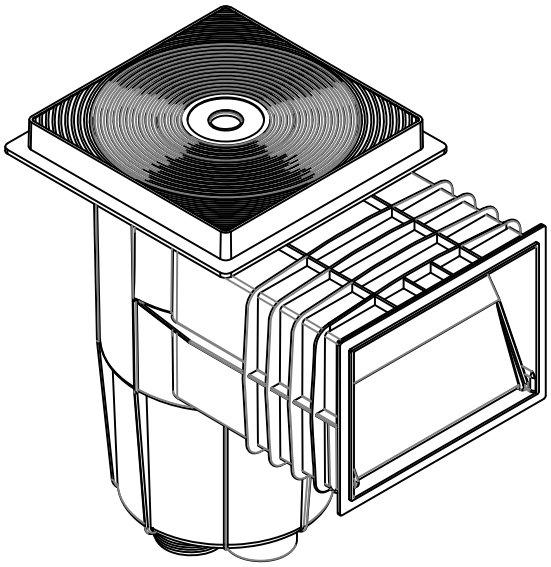

Nota: Unidades en mm
Note: Units in mm