BADU® 93/30H, 93/40H, 93/45H, 93/50H + 93/55H

(Ausführung ab 2008 / Version from 2008)

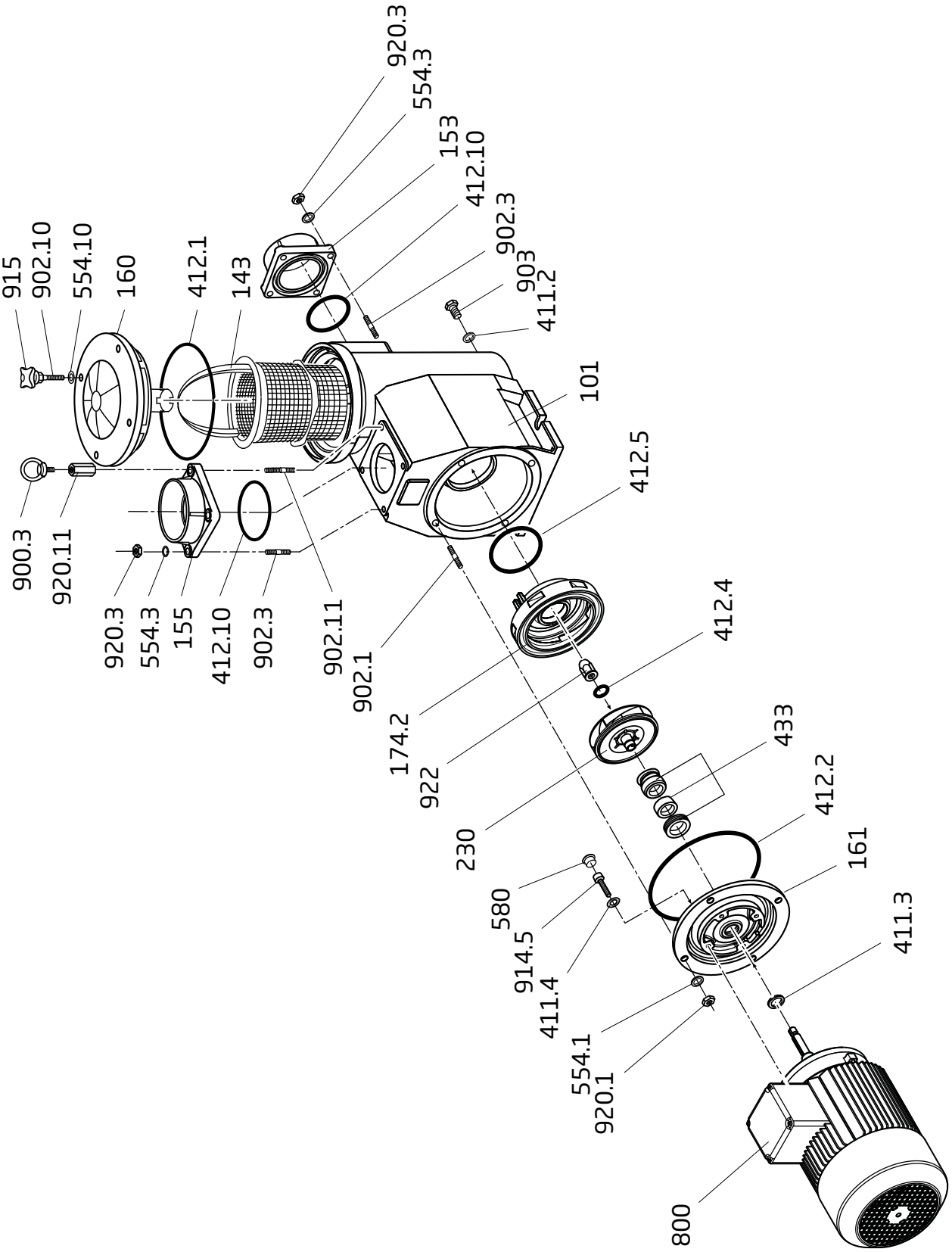

Zeichnungs-Nr. VW 93.08.206
Drawing no. VW 93.08.206

Teil Part	St. Qty.	Benennung	Description	Artikel-Nr. Article no.
101	1	*Gehäuse kpl., bestehend aus:* *Teil 101, 143, 153, 155, 160, 411.2, 412.1, 412.10, 554.3, 554.10, 900.3, 902.1, 902.3, 902.10, 902.11, 903, 915, 920.3, 920.11*	*Housing cpl., consisting of:* *Part 101, 143, 153, 155, 160, 411.2, 412.1, 412.10, 554.3, 554.10, 900.3, 902.1, 902.3, 902.10, 902.11, 903, 915, 920.3, 920.11*	292.1810.108
143	1	Saugsieb mit Griff	Strainer basket with handle	292.1814.300
153	1	Saugstutzen, d = 110, Klebeflansch	Suction nozzle, dia = 110, adhesive flange	292.1815.300
155	1	Druckstutzen, d = 110, Klebeflansch	Discharge nozzle, dia = 110, adhesive flange	292.1815.300
160	1	Deckel inkl. Abstandstück	Lid including spacer piece	292.1816.000
161	1	Gehäusedeckel, GBZ	Gland housing, bronze	292.1816.111
174.2	1	Leitschaufeleinsatz, GBZ	Diffuser, bronze	292.1817.424
230	1	*Laufrad*	*Impeller*	
		d = 113 mm, b = 13,5 mm, für BADU 93/30H	dia = 113 mm, b = 13.5 mm, for BADU 93/30H	290.2023.001
		d = 121 mm, b = 12,5 mm, für BADU 93/40H	dia = 121 mm, b = 12.5 mm, for BADU 93/40H	290.2023.002
		d = 128 mm, b = 12 mm, für BADU 93/45H	dia = 128 mm, b = 12 mm, for BADU 93/45H	290.2023.003
		d = 133 mm, b = 11,5 mm, für BADU 93/50H	dia = 133 mm, b = 11.5 mm, for BADU 93/50H	290.2023.004
		d = 140 mm, b = 11 mm, für BADU 93/55H	dia = 140 mm, b = 11 mm, for BADU 93/55H	290.2023.005
411.2	1	Flachdichtung für Verschlussschraube, 21 x 30 x 2 mm	Gasket for drain plug, 21 x 30 x 2 mm	582.9110.013
411.3	1	Dichtring für Gehäusedeckel, 14 x 19 x 1,5 mm	Sealing ring for gland housing, 14 x 19 x 1.5 mm	292.3141.101
411.4	4	Dichtring für Schraube M 8 x 20, 8,1 x 14 x 3,3 mm, Kunststoff	Sealing ring for screw M 8 x 20, 8.1 x 14 x 3.3 mm, plastic	292.0741.100
412.1	1	O-Ring für Deckel, 185 x 6 mm	O-ring for lid, 185 x 6 mm	292.0941.210
412.2	1	O-Ring für Gehäusedeckel, 185 x 4 mm	O-ring for gland housing, 185 x 4 mm	292.1841.220
412.4	1	O-Ring für Laufradmutter, 16,9 x 2,75 mm, Viton	O-ring for impeller nut, 16.9 x 2.75 mm, Viton	292.3541.222
412.5	1	O-Ring für Leitschaufeleinsatz, 105 x 5 mm	O-ring for diffuser, 105 x 5 mm	292.1641.210
412.10	2	O-Ring für Rohranschlüsse, 120 x 7 mm	O-ring for pipe connections, 120 x 7 mm	292.1841.210
433	1	Gleitringdichtung kpl., 20 mm	Mechanical seal cpl., 20 mm	292.0343.310
554.1	4	Unterlegscheibe, d = 13 mm, A 2	Washer, dia = 13 mm, A 2	587.1251.200
554.3	8	Unterlegscheibe, d = 13 mm, A 2	Washer, dia = 13 mm, A 2	587.1251.200
554.10	4	Unterlegscheibe, d = 8,4 mm, A 2	Washer, dia = 8.4 mm, A 2	587.1250.802
580	4	Kappe, 20 x 7,5 mm, Kunststoff	Cap, 20 x 7.5 mm, plastic	292.0758.000
800	1	*Drehstrom-Motor*	*Three-phase motor*	
		1,50 kW, 400/230 V, für BADU 93/30H	1.50 kW, 400/230 V, for BADU 93/30H	297.0150.003
		2,20 kW, 400/230 V, für BADU 93/40H	2.20 kW, 400/230 V, for BADU 93/40H	297.0220.012
		2,60 kW, 400/230 V, für BADU 93/45H	2.60 kW, 400/230 V, for BADU 93/45H	297.0260.009
		3,00 kW, 400/230 V, für BADU 93/50H	3.00 kW, 400/230 V, for BADU 93/50H	297.0300.009
		4,00 kW, 690/400 V, für BADU 93/55H	4.00 kW, 690/400 V, for BADU 93/55H	297.0400.009
900.3	1	Ringschraube, M 12, verzinkt	Ring bolt, M 12, galvanized	292.1890.030
902.1	4	Stiftschraube, M 12 x 25, A 2	Stud screw, M 12 x 25, A 2	587.9391.225
902.3	7	Stiftschraube, M 12 x 40, A 2	Stud screw, M 12 x 40, A 2	587.9391.240
902.10	4	Stiftschraube, M 8 x 45, A 2	Stud screw, M 8 x 45, A 2	587.9390.845
902.11	1	Stiftschraube, M 12 x 50, A 2	Stud screw, M 12 x 50, A 2	587.9391.250
903	1	Verschlussschraube, G 1/2, 1.4571	Drain plug, G 1/2, 1.4571	587.9100.013
914.5	4	Innensechskantschraube, M 8 x 20, A 2	Hexagon socket screw, M 8 x 20, A 2	587.9120.820
915	4	Kreuzgriff, M 8	Knob, M 8	292.1891.500
920.1	4	Sechskantmutter, M 12, A 2	Hexagon nut, M 12, A 2	587.9341.200
920.3	8	Sechskantmutter, M 12, A 2	Hexagon nut, M 12, A 2	587.9341.200
920.11	1	Sechskant-Langmutter, M 12 x 40, verzinkt	Hexagon long nut, M 12 x 40, galvanized	292.1892.011
922	1	Laufradmutter, M 12	Impeller nut, M 12	292.3592.202
	1	*Drehstrom-Motoreinheit*	*Three-phase motor unit*	
		1,50 kW, 400/230 V, für BADU 93/30H	1.50 kW, 400/230 V, for BADU 93/30H	219.3305.037
		2,20 kW, 400/230 V, für BADU 93/40H	2.20 kW, 400/230 V, for BADU 93/40H	219.3405.037
		2,60 kW, 400/230 V, für BADU 93/45H	2.60 kW, 400/230 V, for BADU 93/45H	219.3455.037
		3,00 kW, 400/230 V, für BADU 93/50H	3.00 kW, 400/230 V, for BADU 93/50H	219.3505.037
		4,00 kW, 690/400 V, für BADU 93/55H	4.00 kW, 690/400 V, for BADU 93/55H	219.3555.037

Ersatzteile für Motoren wie Lüfterrad, Lüfterhaube, Klemmkasten, Kondensatoren, Kugellager und Lagerschilder nur auf Anfrage! Bitte geben Sie bei Ihrer Anfrage/Bestellung unbedingt die Serien-Nr. der Pumpe an.

Spare parts for motors such as impeller fans, fan hoods, terminal boxes, condensers, ball bearings and end shields are only available on request. Please indicate the pump serial number when placing an enquiry/order.

BADU® 93/30H, 93/40H, 93/45H, 93/50H + 93/55H

(Ausführung bis 2007 / Version until 2007)

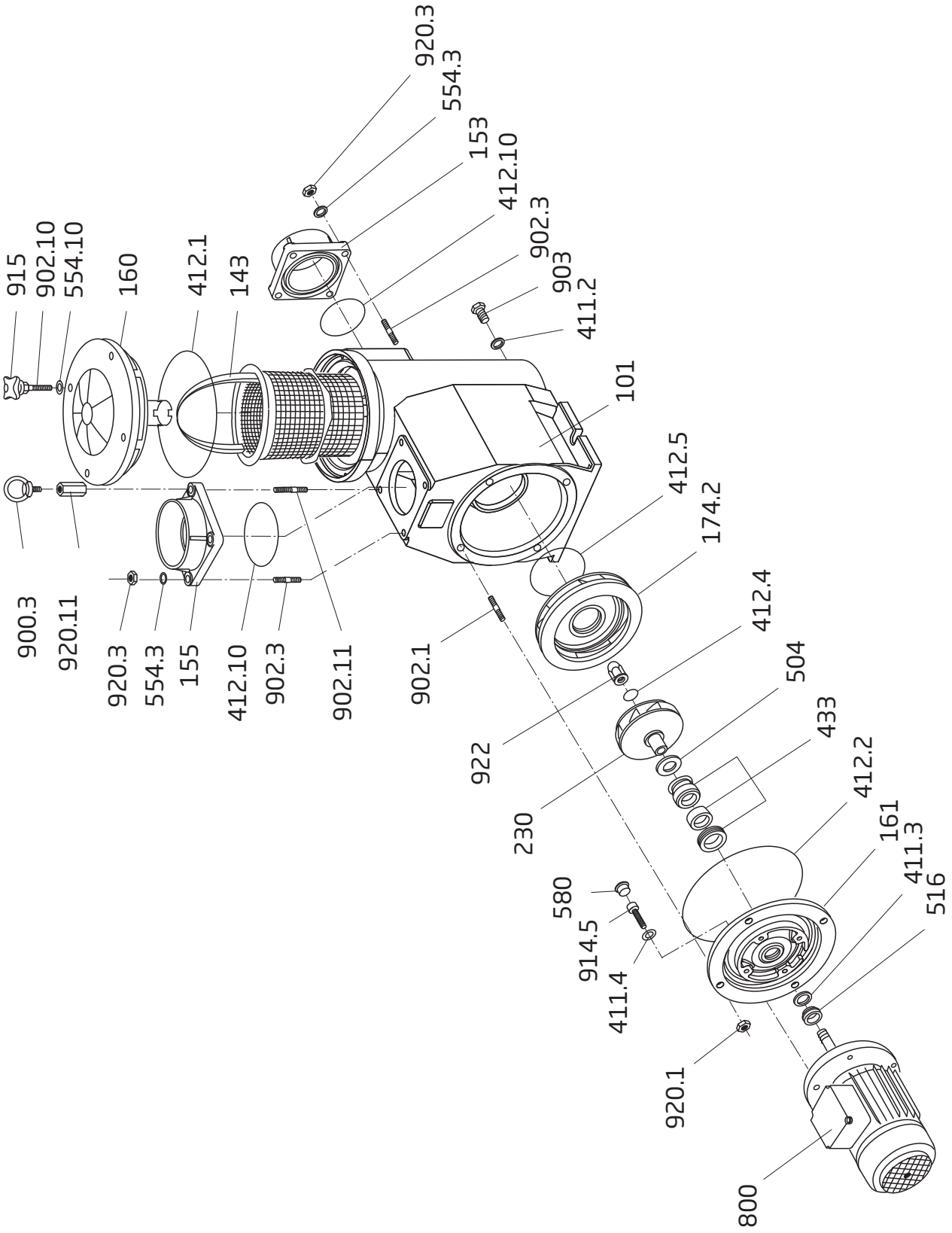

Zeichnungs-Nr. W 93.08.035
Drawing no. W 93.08.035

Teil Part	St. Qty.	Benennung	Description	Artikel-Nr. Article no.
101	1	*Gehäuse kpl., bestehend aus:* *Teil 101, 143, 153, 155, 160, 411.2, 412.1, 412.10, 554.3, 554.10, 900.3, 902.1, 902.3, 902.10, 902.11, 903, 915, 920.3, 920.11*	*Housing cpl., consisting of:* *Part 101, 143, 153, 155, 160, 411.2, 412.1, 412.10, 554.3, 554.10, 900.3, 902.1, 902.3, 902.10, 902.11, 903, 915, 920.3, 920.11*	292.1810.108
143	1	Saugsieb mit Griff	Strainer basket with handle	292.1814.300
153	1	Saugstutzen, d = 110, Klebeflansch	Suction nozzle, dia = 110, adhesive flange	292.1815.300
155	1	Druckstutzen, d = 110, Klebeflansch	Discharge nozzle, dia = 110, adhesive flange	292.1815.300
160	1	Deckel inkl. Abstandstück	Lid including spacer piece	292.1816.000
161	1	Gehäusedeckel, GBZ	Gland housing, bronze	292.1816.114
174.2	1	Leitschaufeleinsatz, GBZ	Diffuser, bronze	292.1817.424
230 *	1	*Laufrad*	*Impeller*	
		d = 113 mm, b = 13,5 mm, für BADU 93/30H	dia = 113 mm, b = 13.5 mm, for BADU 93/30H	292.1823.025
		d = 121 mm, b = 12,5 mm, für BADU 93/40H	dia = 121 mm, b = 12.5 mm, for BADU 93/40H	292.1823.026
		d = 128 mm, b = 12 mm, für BADU 93/45H	dia = 128 mm, b = 12 mm, for BADU 93/45H	292.1823.027
		d = 133 mm, b = 11,5 mm, für BADU 93/50H	dia = 133 mm, b = 11.5 mm, for BADU 93/50H	292.1823.028
		d = 140 mm, b = 11 mm, für BADU 93/55H	dia = 140 mm, b = 11 mm, for BADU 93/55H	292.1823.029
411.2	1	Flachdichtung für Verschlussschraube, 21 x 30 x 2 mm	Gasket for drain plug, 21 x 30 x 2 mm	582.9110.013
411.3	1	Dichtring für Gehäusedeckel, 14 x 19 x 1,5 mm	Sealing ring for gland housing, 14 x 19 x 1.5 mm	292.3141.101
411.4	4	Dichtring für Schraube M 8 x 20, 8,1 x 14 x 3,3 mm, Kunststoff	Sealing ring for screw M 8 x 20, 8.1 x 14 x 3.3 mm, plastic	292.0741.100
412.1	1	O-Ring für Deckel, 185 x 6 mm	O-ring for lid, 185 x 6 mm	292.0941.210
412.2	1	O-Ring für Gehäusedeckel, 185 x 4 mm	O-ring for gland housing, 185 x 4 mm	292.1841.220
412.4	1	O-Ring für Laufradmutter, 16,9 x 2,75 mm, Viton	O-ring for impeller nut, 16.9 x 2.75 mm, Viton	292.3541.222
412.5	1	O-Ring für Leitschaufeleinsatz, 105 x 5 mm	O-ring for diffuser, 105 x 5 mm	292.1641.210
412.10	2	O-Ring für Rohranschlüsse, 120 x 7 mm	O-ring for pipe connections, 120 x 7 mm	292.1841.210
433	1	Gleitringdichtung, 20mm, Kohle/SiC/EPDM	Mechanical seal, 20 mm, carbon/SiC/EPDM	292.1843.300
504	1	Abstandring, 20,1 x 31 x 2,5 mm, A 2 NICHT MEHR LIEFERBAR !!	Spacer ring, 20.1 x 31 x 2.5 mm, A 2 NO LONGER AVAILABLE !!	
516	1	V-Ring, V 20 S	V-ring, V 20 S	292.1151.600
554.3	8	Unterlegscheibe, d = 13 mm, A 2	Washer, dia = 13 mm, A 2	587.1251.200
554.10	4	Unterlegscheibe, d = 8,4 mm, A 2	Washer, dia = 8.4 mm, A 2	587.1250.802
580	4	Kappe, 20 x 7,5 mm, Kunststoff	Cap, 20 x 7.5 mm, plastic	292.0758.000
800	1	*Drehstrom-Motor*	*Three-phase motor*	
		1,50 kW, 400/230 V, für BADU 93/30H	1.50 kW, 400/230 V, for BADU 93/30H	297.0150.003
		2,20 kW, 400/230 V, für BADU 93/40H	2.20 kW, 400/230 V, for BADU 93/40H	297.0220.012
		2,60 kW, 400/230 V, für BADU 93/45H	2.60 kW, 400/230 V, for BADU 93/45H	297.0260.009
		3,00 kW, 400/230 V, für BADU 93/50H	3.00 kW, 400/230 V, for BADU 93/50H	297.0300.009
		4,00 kW, 690/400 V, für BADU 93/55H	4.00 kW, 690/400 V, for BADU 93/55H	297.0400.009
900.3	1	Ringschraube, M 12, verzinkt	Ring bolt, M 12, galvanized	292.1890.030
902.1	4	Stiftschraube, M 12 x 25, A 2	Stud screw, M 12 x 25, A 2	587.9391.225
902.3	7	Stiftschraube, M 12 x 40, A 2	Stud screw, M 12 x 40, A 2	587.9391.240
902.10	4	Stiftschraube, M 8 x 45, A 2	Stud screw, M 8 x 45, A 2	587.9390.845
902.11	1	Stiftschraube, M 12 x 50, A 2	Stud screw, M 12 x 50, A 2	587.9391.250
903	1	Verschlussschraube, G 1/2, 1.4571	Drain plug, G 1/2, 1.4571	587.9100.013
914.5	4	Innensechskantschraube, M 8 x 20, A 2	Hexagon socket screw, M 8 x 20, A 2	587.9120.820
915	4	Kreuzgriff, M 8	Knob, M 8	292.1891.500
920.1	4	Sechskantmutter, M 12, A 2	Hexagon nut, M 12, A 2	587.9341.200
920.3	8	Sechskantmutter, M 12, A 2	Hexagon nut, M 12, A 2	587.9341.200
920.11	1	Sechskant-Langmutter, M 12 x 40, verzinkt	Hexagon long nut, M 12 x 40, galvanized	292.1892.011
922	1	Laufradmutter, M 12	Impeller nut, M 12	292.3592.202

BADU® 93/30H, 93/40H, 93/45H, 93/50H + 93/55H

(Ausführung bis 2007 / Version until 2007)

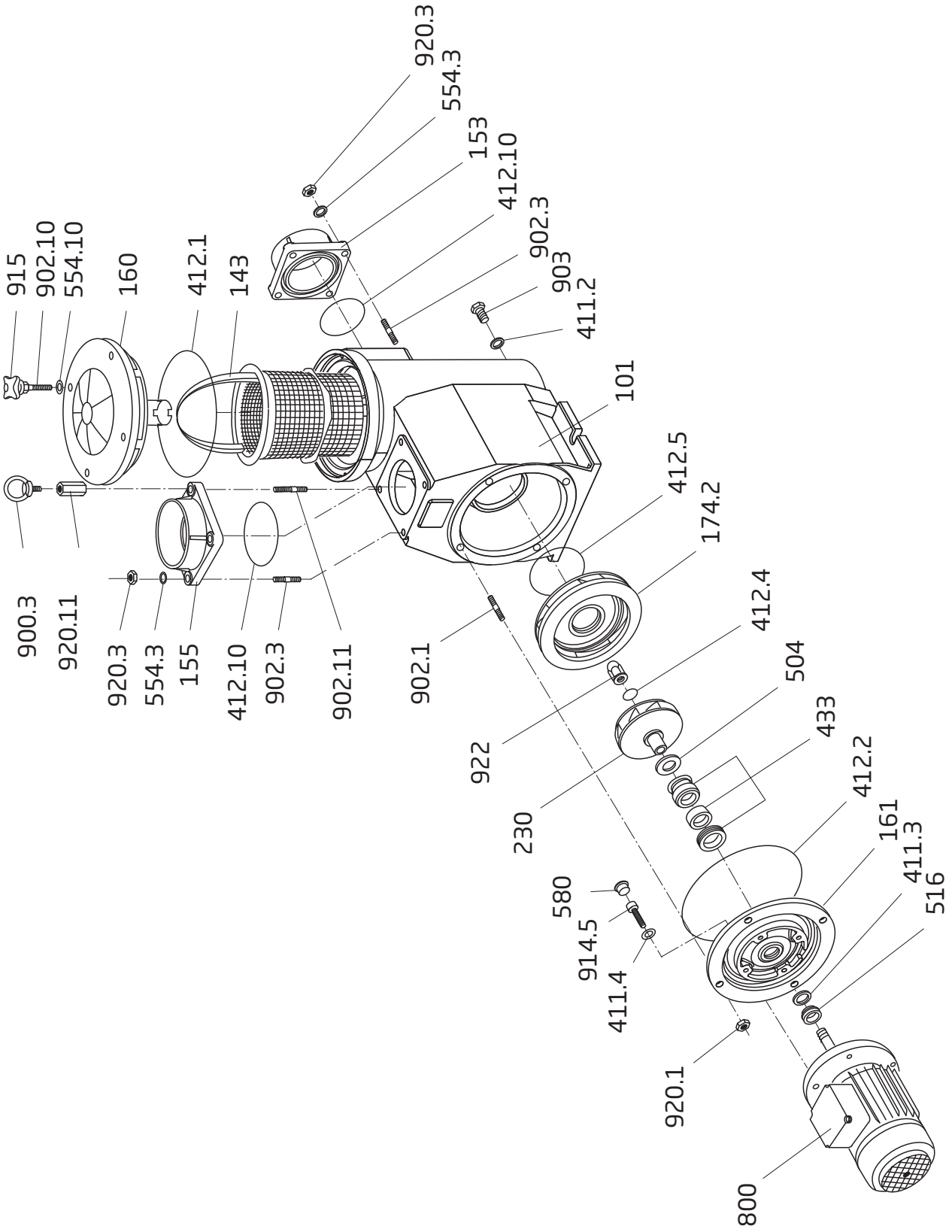

Zeichnungs-Nr. W 93.08.035
Drawing no. W 93.08.035

Teil Part	St. Qty.	Benennung	Description	Artikel-Nr. Article no.
		Drehstrom-Motoreinheit	*Three-phase motor unit*	
**	1	1,50 kW, 400/230 V, für BADU 93/30H	1.50 kW, 400/230 V, for BADU 93/30H	219.3305.037
		2,20 kW, 400/230 V, für BADU 93/40H	2.20 kW, 400/230 V, for BADU 93/40H	219.3405.037
		2,60 kW, 400/230 V, für BADU 93/45H	2.60 kW, 400/230 V, for BADU 93/45H	219.3455.037
		3,00 kW, 400/230 V, für BADU 93/50H	3.00 kW, 400/230 V, for BADU 93/50H	219.3505.037
		4,00 kW, 690/400 V, für BADU 93/55H	4.00 kW, 690/400 V, for BADU 93/55H	219.3555.037
*		Bei Bestellung eines Laufrades werden die Teile 412.4 und 922 grundsätzlich gegen Mehrpreis mitgeliefert. Bei Austausch des Laufrades muss der Abstandring (Pos. 504) ausgebaut werden.	If ordering an impeller we will include parts 412.4 and 922 at an additional cost. When replacing the impeller, the spacer ring (504) must be dismounted.	
**		Bei Bestellung einer Motoreinheit werden Leitschaufeleinsatz (Teil 174.2) und O-Ring (Teil 412.5) grundsätzlich gegen Mehrpreis mitgeliefert.	When ordering a motor unit there will be an additional charge for the diffuser (part 174.2) and the o-ring (part 412.5), which are basically included in the delivery.	
		Hinweis: Ersatzteile in GG-Ausführung nicht mehr lieferbar.	Note: Spare parts can no longer be delivered in cast iron.	

Ersatzteile für Motoren wie Lüfterrad, Lüfterhaube, Klemmkasten, Kondensatoren, Kugellager und Lagerschilder nur auf Anfrage! Bitte geben Sie bei Ihrer Anfrage/Bestellung unbedingt die Serien-Nr. der Pumpe an.

Spare parts for motors such as impeller fans, fan hoods, terminal boxes, condensers, ball bearings and end shields are only available on request.
Please indicate the pump serial number when placing an enquiry/order.

BADU® 93/60, 93/70, 93/80 + 93/110

(Ausführung ab 2008 / Version from 2008)

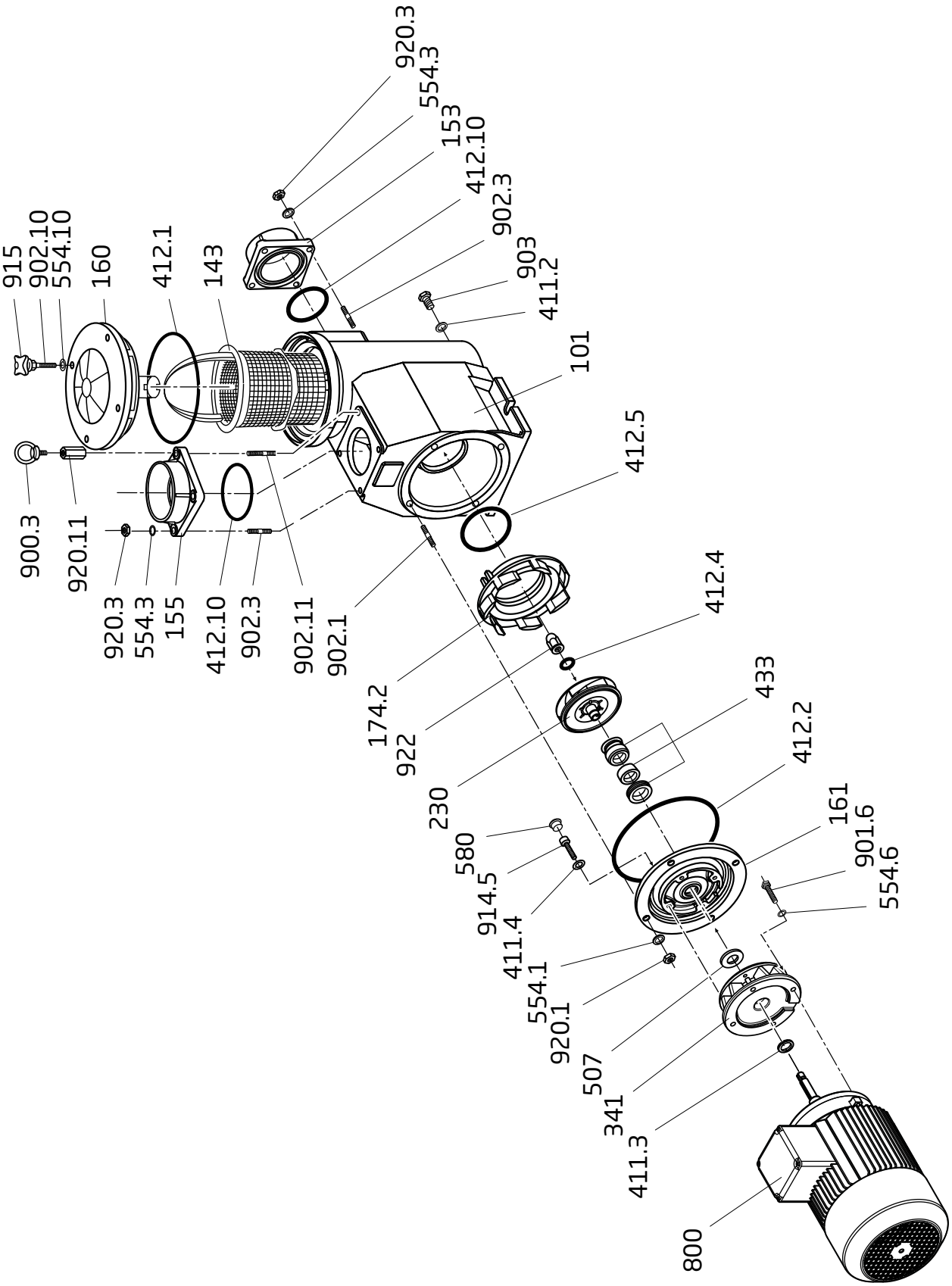

Zeichnungs-Nr. VW 93.08.208
Drawing no. VW 93.08.208

Teil Part	St. Qty.	Benennung	Description	Artikel-Nr. Article no.
101	1	*Gehäuse kpl., bestehend aus:* *Teil 101, 143, 153, 155, 160, 411.2, 412.1, 412.10, 554.3, 554.10, 900.3, 902.1, 902.3, 902.10, 902.11, 903, 915, 920.3, 920.11*	*Housing cpl., consisting of:* *Part 101, 143, 153, 155, 160, 411.2, 412.1, 412.10, 554.3, 554.10, 900.3, 902.1, 902.3, 902.10, 902.11, 903, 915, 920.3, 920.11*	292.1810.108
143	1	Saugsieb mit Griff	Strainer basket with handle	292.1814.300
153	1	Saugstutzen, d = 110, Klebeflansch	Suction nozzle, dia = 110, adhesive flange	292.1815.300
155	1	Druckstutzen, d = 110, Klebeflansch	Discharge nozzle, dia = 110, adhesive flange	292.1815.300
160	1	Deckel inkl. Abstandstück	Lid including spacer piece	292.1816.000
161	1	Gehäusedeckel, GBZ	Gland housing, bronze	292.1816.111
174.2	1	*Leitschaufeleinsatz, GBZ*	*Diffuser, bronze*	
		für BADU 93/60, 93/70 und 93/80	for BADU 93/60, 93/70 and 93/80	292.1817.426
		für BADU 93/110	for BADU 93/110	292.1817.429
230	1	*Laufrad*	*Impeller*	
		d = 117,5 mm, b = 20 mm, für BADU 93/60	dia = 117.5 mm, b = 20 mm, for BADU 93/60	290.2023.006
		d = 122,5 mm, b = 20 mm, für BADU 93/70	dia = 122.5 mm, b = 20 mm, for BADU 93/70	290.2023.007
		d = 127 mm, b = 20 mm, für BADU 93/80	dia = 127 mm, b = 20 mm, for BADU 93/80	290.2023.008
		d = 145 mm, b = 15 mm, für BADU 93/110	dia = 145 mm, b = 15 mm, for BADU 93/110	292.1823.011
341	1	Laterne, GG, für BADU 93/110	Lantern, cast iron, for BADU 93/110	292.1834.100
411.2	1	Flachdichtung für Verschlussschraube, 21 x 30 x 2 mm	Gasket for drain plug, 21 x 30 x 2 mm	582.9110.013
411.3	1	Dichtring für Gehäusedeckel, 14 x 19 x 1,5 mm	Sealing ring for gland housing, 14 x 19 x 1.5 mm	292.3141.101
411.4	4	Dichtring für Schraube M 8 x 20, 8,1 x 14 x 3,3 mm, Kunststoff	Sealing ring for screw M 8 x 20, 8.1 x 14 x 3.3 mm, plastic	292.0741.100
412.1	1	O-Ring für Deckel, 185 x 6 mm	O-ring for lid, 185 x 6 mm	292.0941.210
412.2	1	O-Ring für Gehäusedeckel, 185 x 4 mm	O-ring for gland housing, 185 x 4 mm	292.1841.220
412.4	1	O-Ring für Laufradmutter, 16,9 x 2,75 mm, Viton	O-ring for impeller nut, 16.9 x 2.75 mm, Viton	292.3541.222
412.5	1	O-Ring für Leitschaufeleinsatz, 105 x 5 mm	O-ring for diffuser, 105 x 5 mm	292.1641.210
412.10	2	O-Ring für Rohranschlüsse, 120 x 7 mm	O-ring for pipe connections, 120 x 7 mm	292.1841.210
433	1	Gleitringdichtung kpl., 20 mm	Mechanical seal cpl., 20 mm	292.0343.310
507	1	Spritzring, 18 x 45 x 4 mm, für BADU 93/110	Splash ring, 18 x 45 x 4 mm, for BADU 93/110	292.0850.702
554.1	4	Unterlegscheibe, d = 13 mm, A 2	Washer, dia = 13 mm, A 2	587.1251.200
554.3	8	Unterlegscheibe, d = 13 mm, A 2	Washer, dia = 13 mm, A 2	587.1251.200
554.6	4	Unterlegscheibe, d = 8,4 mm, A 2, BADU 93/110	Washer, dia = 8.4 mm, A 2, for BADU 93/110	587.1250.802
554.10	4	Unterlegscheibe, d = 8,4 mm, A 2	Washer, dia = 8.4 mm, A 2	587.1250.802
580	4	Kappe, 20 x 7,5 mm, Kunststoff	Cap, 20 x 7.5 mm, plastic	292.0758.000
800	1	*Drehstrom-Motor*	*Three-phase motor*	
		2,60 kW, 400/230 V, für BADU 93/60	2.60 kW, 400/230 V, for BADU 93/60	297.0260.009
		3,00 kW, 400/230 V, für BADU 93/70	3.00 kW, 400/230 V, for BADU 93/70	297.0300.009
		4,00 kW, 690/400 V, für BADU 93/80	4.00 kW, 690/400 V, for BADU 93/80	297.0400.009
		5,50 kW, 690/400 V, für BADU 93/110	5.50 kW, 690/400 V, for BADU 93/110	297.0550.005
900.3	1	Ringschraube, M 12, verzinkt	Ring bolt, M 12, galvanized	292.1890.030
901.6	4	Sechskantschraube, M 8 x 20, A 4, für BADU 93/110	Hexagon head bolt, M 8 x 20, A 4, for BADU 93/110	587.9330.820
902.1	4	Stiftschraube, M 12 x 25, A 2	Stud screw, M 12 x 25, A 2	587.9391.225
902.3	7	Stiftschraube, M 12 x 40, A 2	Stud screw, M 12 x 40, A 2	587.9391.240
902.10	4	Stiftschraube, M 8 x 45, A 2	Stud screw, M 8 x 45, A 2	587.9390.845
902.11	1	Stiftschraube, M 12 x 50, A 2	Stud screw, M 12 x 50, A 2	587.9391.250
903	1	Verschlussschraube, G 1/2, 1.4571	Drain plug, G 1/2, 1.4571	587.9100.013
914.5	4	*Innensechskantschraube, A 2*	*Hexagon socket screw, A 2*	
		M 8 x 20, für BADU 93/60, 93/70 und 93/80	M 8 x 20, for BADU 93/60, 93/70 and 93/80	587.9120.820
		M 8 x 16, für BADU 93/110	M 8 x 16, for BADU 93/110	587.9120.816
915	4	Kreuzgriff, M 8	Knob, M 8	292.1891.500
920.1	4	Sechskantmutter, M 12, A 2	Hexagon nut, M 12, A 2	587.9341.200
920.3	8	Sechskantmutter, M 12, A 2	Hexagon nut, M 12, A 2	587.9341.200
920.11	1	Sechskant-Langmutter, M 12 x 40, verzinkt	Hexagon long nut, M 12 x 40, galvanized	292.1892.011
922	1	Laufradmutter, M 12	Impeller nut, M 12	292.3592.202
	1	*Drehstrom-Motoreinheit*	*Three-phase motor unit*	
		2,60 kW, 400/230 V, für BADU 93/60	2.60 kW, 400/230 V, for BADU 93/60	219.3605.037
		3,00 kW, 400/230 V, für BADU 93/70	3.00 kW, 400/230 V, for BADU 93/70	219.3705.037
		4,00 kW, 690/400 V, für BADU 93/80	4.00 kW, 690/400 V, for BADU 93/80	219.3805.037
		5,50 kW, 690/400 V, für BADU 93/110	5.50 kW, 690/400 V, for BADU 93/110	219.3915.037

Ersatzteile für Motoren wie Lüfterrad, Lüfterhaube, Klemmkasten, Kondensatoren, Kugellager und Lagerschilder nur auf Anfrage! Bitte geben Sie bei Ihrer Anfrage/Bestellung unbedingt die Serien-Nr. der Pumpe an.

Spare parts for motors such as impeller fans, fan hoods, terminal boxes, condensers, ball bearings and end shields are only available on request.
Please indicate the pump serial number when placing an enquiry/order.

BADU® 93/60, 93/70, 93/80

(Ausführung bis 2007 / Version until 2007)

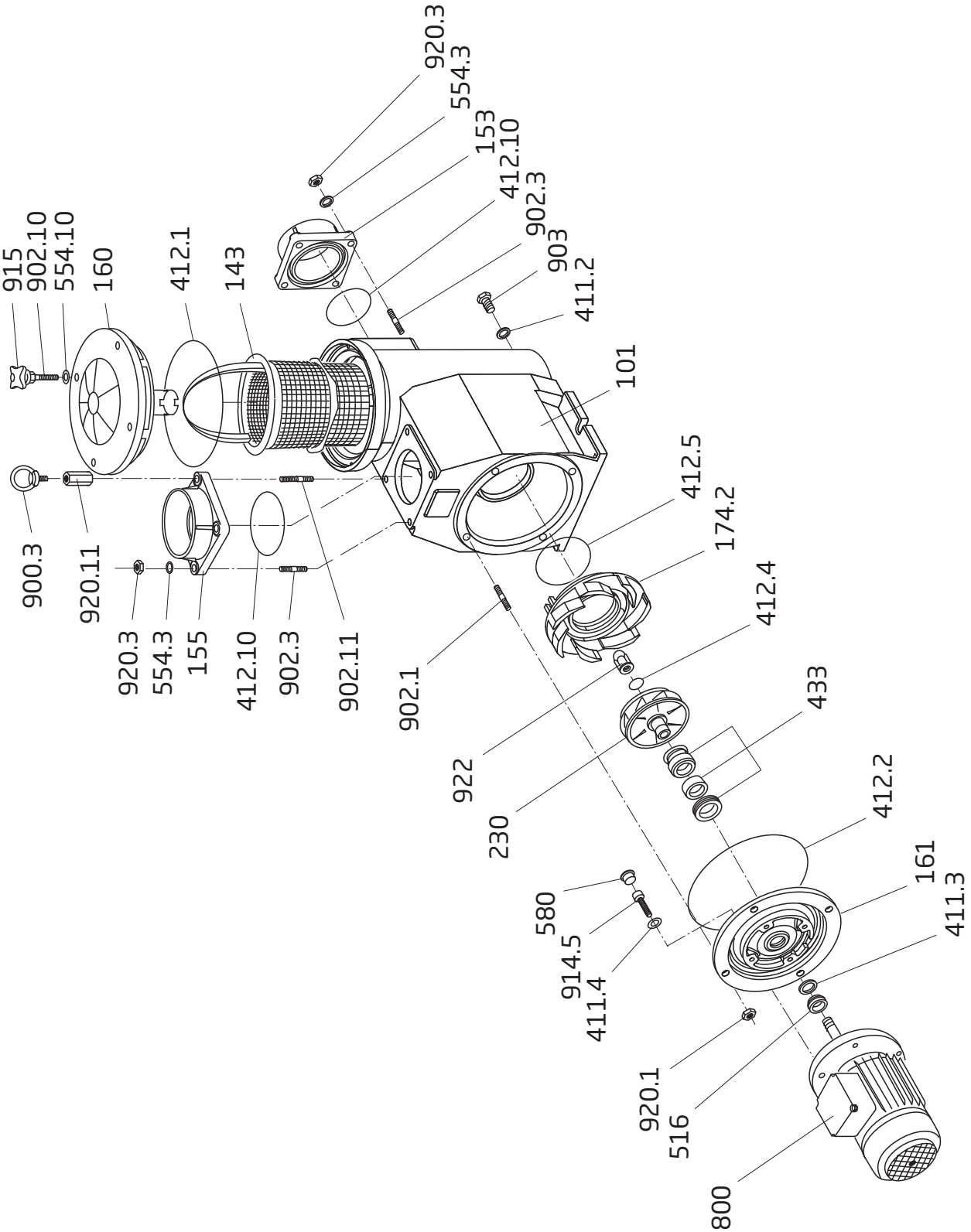

Zeichnungs-Nr. W 93.08.029
Drawing no. W 93.08.029

Teil Part	St. Qty.	Benennung	Description	Artikel-Nr. Article no.
101	1	*Gehäuse kpl., bestehend aus:* *Teil 101, 143, 153, 155, 160, 411.2, 412.1, 412.10, 554.3, 554.10, 900.3, 902.1, 902.3, 902.10, 902.11, 903, 915, 920.3, 920.11*	*Housing cpl., consisting of:* *Part 101, 143, 153, 155, 160, 411.2, 412.1, 412.10, 554.3, 554.10, 900.3, 902.1, 902.3, 902.10, 902.11, 903, 915, 920.3, 920.11*	292.1810.108
143	1	Saugsieb mit Griff	Strainer basket with handle	292.1814.300
153	1	Saugstutzen, d = 110, Klebeflansch	Suction nozzle, dia = 110, adhesive flange	292.1815.300
155	1	Druckstutzen, d = 110, Klebeflansch	Discharge nozzle, dia = 110, adhesive flange	292.1815.300
160	1	Deckel inkl. Abstandstück	Lid including spacer piece	292.1816.000
161	1	Gehäusedeckel, GBZ	Gland housing, bronze	292.1816.114
174.2	1	Leitschaufeleinsatz, GBZ	Diffuser, bronze	292.1817.426
230 *	1	*Laufrad*	*Impeller*	
		d = 117,5 mm, b = 20 mm, für BADU 93/60	dia = 117.5 mm, b = 20 mm, for BADU 93/60	292.1823.021
		d = 122,5 mm, b = 20 mm, für BADU 93/70	dia = 122.5 mm, b = 20 mm, for BADU 93/70	292.1823.022
		d = 127 mm, b = 20 mm, für BADU 93/80	dia = 127 mm, b = 20 mm, for BADU 93/80	292.1823.023
411.2	1	Flachdichtung für Verschlussschraube, 21 x 30 x 2 mm	Gasket for drain plug, 21 x 30 x 2 mm	582.9110.013
411.3	1	Dichtring für Gehäusedeckel, 14 x 19 x 1,5 mm	Sealing ring for gland housing, 14 x 19 x 1.5 mm	292.3141.101
411.4	4	Dichtring für Schraube M 8 x 20, 8,1 x 14 x 3,3 mm, Kunststoff	Sealing ring for screw M 8 x 20, 8.1 x 14 x 3.3 mm, plastic	292.0741.100
412.1	1	O-Ring für Deckel, 185 x 6 mm	O-ring for lid, 185 x 6 mm	292.0941.210
412.2	1	O-Ring für Gehäusedeckel, 185 x 4 mm	O-ring for gland housing, 185 x 4 mm	292.1841.220
412.4	1	O-Ring für Laufradmutter, 16,9 x 2,75 mm, Viton	O-ring for impeller nut, 16.9 x 2.75 mm, Viton	292.3541.222
412.5	1	O-Ring für Leitschaufeleinsatz, 105 x 5 mm	O-ring for diffuser, 105 x 5 mm	292.1641.210
412.10	2	O-Ring für Rohranschlüsse, 120 x 7 mm	O-ring for pipe connections, 120 x 7 mm	292.1841.210
433	1	Gleitringdichtung, 20mm, Kohle/SiC/EPDM	Mechanical seal, 20 mm, carbon/SiC/EPDM	292.1843.300
516	1	V-Ring, V 20 S	V-ring, V 20 S	292.1151.600
554.3	8	Unterlegscheibe, d = 13 mm, A 2	Washer, dia = 13 mm, A 2	587.1251.200
554.10	4	Unterlegscheibe, d = 8,4 mm, A 2	Washer, dia = 8.4 mm, A 2	587.1250.802
580	4	Kappe, 20 x 7,5 mm, Kunststoff	Cap, 20 x 7.5 mm, plastic	292.0758.000
800	1	*Drehstrom-Motor*	*Three-phase motor*	
		2,60 kW, 400/230 V, für BADU 93/60	2.60 kW, 400/230 V, for BADU 93/60	297.0260.009
		3,00 kW, 400/230 V, für BADU 93/70	3.00 kW, 400/230 V, for BADU 93/70	297.0300.009
		4,00 kW, 690/400 V, für BADU 93/80	4.00 kW, 690/400 V, for BADU 93/80	297.0400.009
900.3	1	Ringschraube, M 12, verzinkt	Ring bolt, M 12, galvanized	292.1890.030
902.1	4	Stiftschraube, M 12 x 25, A 2	Stud screw, M 12 x 25, A 2	587.9391.225
902.3	7	Stiftschraube, M 12 x 40, A 2	Stud screw, M 12 x 40, A 2	587.9391.240
902.10	4	Stiftschraube, M 8 x 45, A 2	Stud screw, M 8 x 45, A 2	587.9390.845
902.11	1	Stiftschraube, M 12 x 50, A 2	Stud screw, M 12 x 50, A 2	587.9391.250
903	1	Verschlussschraube, G 1/2, 1.4571	Drain plug, G 1/2, 1.4571	587.9100.013
914.5	4	Innensechskantschraube, M 8 x 20, A 2	Hexagon socket screw, M 8 x 20, A 2	587.9120.820
915	4	Kreuzgriff, M 8	Knob, M 8	292.1891.500
920.1	4	Sechskantmutter, M 12, A 2	Hexagon nut, M 12, A 2	587.9341.200
920.3	8	Sechskantmutter, M 12, A 2	Hexagon nut, M 12, A 2	587.9341.200
920.11	1	Sechskant-Langmutter, M 12 x 40, verzinkt	Hexagon long nut, M 12 x 40, galvanized	292.1892.011
922	1	Laufradmutter, M 12	Impeller nut, M 12	292.3592.202
**	1	*Drehstrom-Motoreinheit*	*Three-phase motor unit*	
		2,60 kW, 400/230 V, für BADU 93/60	2.60 kW, 400/230 V, for BADU 93/60	219.3605.037
		3,00 kW, 400/230 V, für BADU 93/70	3.00 kW, 400/230 V, for BADU 93/70	219.3705.037
		4,00 kW, 690/400 V, für BADU 93/80	4.00 kW, 690/400 V, for BADU 93/80	219.3805.037
*		Bei Bestellung eines Laufrades werden die Teile 412.4 und 922 grundsätzlich gegen Mehrpreis mitgeliefert.	If ordering an impeller we will include parts 412.4 and 922 at an additional cost.	
**		Bei Bestellung einer Motoreinheit werden Leitschaufeleinsatz (Teil 174.2) und O-Ring (Teil 412.5) grundsätzlich gegen Mehrpreis mitgeliefert.	When ordering a motor unit there will be an additional charge for the diffuser (part 174.2) and the o-ring (part 412.5), which are basically included in the delivery.	
		Hinweis: Ersatzteile in GG-Ausführung nicht mehr lieferbar.	Note: Spare parts can no longer be delivered in cast iron.	

Ersatzteile für Motoren wie Lüfterrad, Lüfterhaube, Klemmkasten, Kondensatoren, Kugellager und Lagerschilder nur auf Anfrage! Bitte geben Sie bei Ihrer Anfrage/Bestellung unbedingt die Serien-Nr. der Pumpe an.

Spare parts for motors such as impeller fans, fan hoods, terminal boxes, condensers, ball bearings and end shields are only available on request.
Please indicate the pump serial number when placing an enquiry/order.

BADU® 93/110

(Ausführung bis 2007 / Version until 2007)

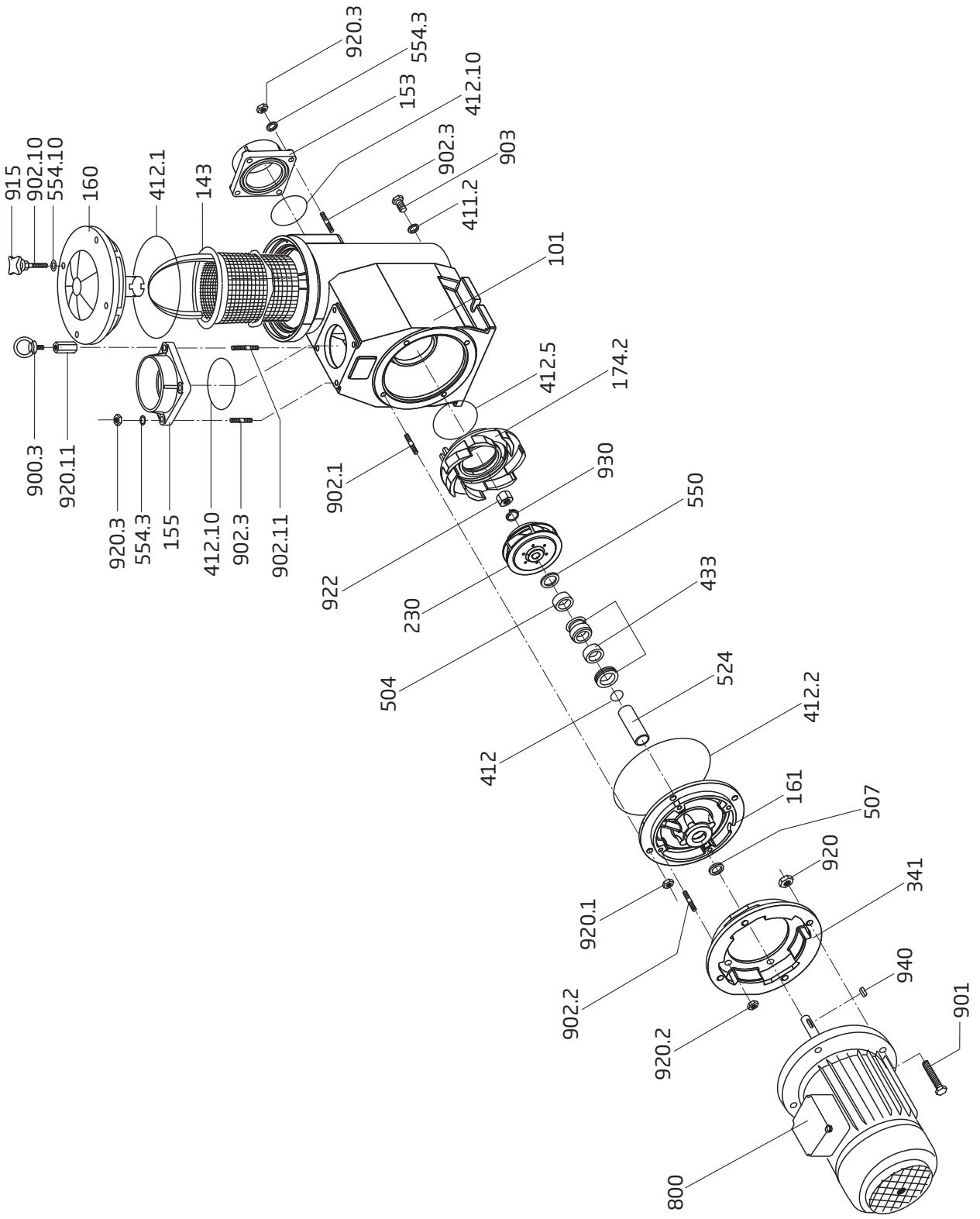

Zeichnungs-Nr. W 93.11.008
Drawing no. W 93.11.008

Teil Part	St. Qty.	Benennung	Description	Artikel-Nr. Article no.
101	1	*Gehäuse kpl., bestehend aus:* *Teil 101, 143, 153, 155, 160, 411.2, 412.1, 412.10, 554.3, 554.10, 900.3, 902.1, 902.3, 902.10, 902.11, 903, 915, 920.3, 920.11*	*Housing cpl., consisting of:* *Part 101, 143, 153, 155, 160, 411.2, 412.1, 412.10, 554.3, 554.10, 900.3, 902.1, 902.3, 902.10, 902.11, 903, 915, 920.3, 920.11*	292.1810.108
143	1	Saugsieb mit Griff	Strainer basket with handle	292.1814.300
153	1	Saugstutzen, d = 110, Klebeflansch	Suction nozzle, dia = 110, adhesive flange	292.1815.300
155	1	Druckstutzen, d = 110, Klebeflansch	Discharge nozzle, dia = 110, adhesive flange	292.1815.300
160	1	Deckel inkl. Abstandstück	Lid including spacer piece	292.1816.000
161 *	1	Gehäusedeckel, GBZ	Gland housing, bronze	
174.2 *	1	Leitschaufeleinsatz, GBZ	Diffuser, bronze	
230 *	1	Laufrad, d = 150 mm, GBZ	Impeller, dia = 150 mm, bronze	
341 *	1	Antriebslaterne mit Fuß, GG	Motor stool with foot, cast iron	
411.2	1	Flachdichtung für Verschlussschraube, 21 x 30 x 2 mm	Gasket for drain plug, 21 x 30 x 2 mm	582.9110.013
412	1	O-Ring für Wellenschutzhülse, 20 x 1,5 mm	O-ring for shaft protection sleeve, 20 x 1.5 mm	191.3114.121
412.1	1	O-Ring für Deckel, 185 x 6 mm	O-ring for lid, 185 x 6 mm	292.0941.210
412.2	1	O-Ring für Gehäusedeckel, 185 x 4 mm	O-ring for gland housing, 185 x 4 mm	292.1841.220
412.5	1	O-Ring für Leitschaufeleinsatz, 105 x 5 mm	O-ring for diffuser, 105 x 5 mm	292.1641.210
412.10	2	O-Ring für Rohranschlüsse, 120 x 7 mm	O-ring for pipe connections, 120 x 7 mm	292.1841.210
433	1	Gleitringdichtung kpl., 25 mm, Kohle/SiC/EPDM	Mechanical seal cpl., 25 mm, carbon/SiC/EPDM	191.3114.342
504	1	Abstandring für Gleitringdichtung, 25,2 x 33 x 3 mm, 1.4462	Spacer ring for mechanical seal, 25.2 x 33 x 3 mm, 1.4462	191.3115.040
507	1	Spritzring, 24 x 50 x 4 mm	Splash ring, 24 x 50 x 4 mm	292.1150.701
524	1	Wellenschutzhülse, 1.4462	Shaft protection sleeve, 1.4462	191.3115.240
550	1	Scheibe für Wellenschutzhülse, 20,2 x 36,5 x 2 mm, 1.4462	Disk for shaft protection sleeve, 20.2 x 36.5 x 2 mm, 1.4462	191.3115.500
554.3	8	Unterlegscheibe, d = 13 mm, A 2	Washer, dia = 13 mm, A 2	587.1251.200
554.10	4	Unterlegscheibe, d = 8,4 mm, A 2	Washer, dia = 8.4 mm, A 2	587.1250.802
800 *	1	Drehstrom-Motor 5,50 kW, 690/400 V	Three-phase motor 5.50 kW, 690/400 V	
900.3	1	Ringschraube, M 12, verzinkt	Ring bolt, M 12, galvanized	292.1890.030
901	4	Sechskantschraube, M 12 x 40, A 2	Hexagon head bolt, M 12 x 40, A 2	587.9331.240
902.1	4	Stiftschraube, M 12 x 25, A 2	Stud screw, M 12 x 25, A 2	587.9391.225
902.2	4	Stiftschraube, M 10 x 25, A 2	Stud screw, M 10 x 25, A 2	587.9391.025
902.3	7	Stiftschraube, M 12 x 40, A 2	Stud screw, M 12 x 40, A 2	587.9391.240
902.10	4	Stiftschraube, M 8 x 45, A 2	Stud screw, M 8 x 45, A 2	587.9390.845
902.11	1	Stiftschraube, M 12 x 50, A 2	Stud screw, M 12 x 50, A 2	587.9391.250
903	1	Verschlussschraube, G 1/2, 1.4571	Drain plug, G 1/2, 1.4571	587.9100.013
915	4	Kreuzgriff, M 8	Knob, M 8	292.1891.500
920	4	Sechskantmutter, M 12, A 2	Hexagon nut, M 12, A 2	587.9341.200
920.1	4	Sechskantmutter, M 12, A 2	Hexagon nut, M 12, A 2	587.9341.200
920.2	4	Sechskantmutter, M 10, A 4	Hexagon nut, M 10, A 4	587.9341.000
920.3	8	Sechskantmutter, M 12, A 2	Hexagon nut, M 12, A 2	587.9341.200
920.11	1	Sechskant-Langmutter, M 12 x 40, verzinkt	Hexagon long nut, M 12 x 40, galvanized	292.1892.011
922	1	Laufradmutter, M 16, Messing	Impeller nut, M 16, brass	582.9171.600
930	1	Federring, A 16	Spring ring, A 16	292.1893.000
940	1	Passfeder 6 x 6 x 20, DIN 6885 A, 1.4571	Father key 6 x 6 x 20, DIN 6885 A, 1.4571	587.8850.662
	1	Drehstrom-Motoreinheit, 5,50 kW, 690/400 V	Three-phase motor unit, 5.50 kW, 690/400 V	219.3915.037
*		Einzelteile sind nicht mehr lieferbar! Bei Bestellung dieser Teile muss kpl. Motoreinheit geliefert werden. Leitschaufeleinsatz (Art.-Nr. 2921.817.429) und O-Ring für Leitschaufeleinsatz (Art.-Nr. 2921.641.210) werden zusätzlich mitgeliefert.	Spare parts are no longer available! When you order these spare parts we will supply the complete motor unit. In addition to that you will receive a diffuser (art.-no. 2921.817.429) and the o-ring for the diffuser (art.-no. 2921.641.210).	
		Hinweis: Ersatzteile in GG-Ausführung nicht mehr lieferbar.	Note: Spare parts can no longer be delivered in cast iron.	

Ersatzteile für Motoren wie Lüfterrad, Lüfterhaube, Klemmkasten, Kondensatoren, Kugellager und Lagerschilder nur auf Anfrage! Bitte geben Sie bei Ihrer Anfrage/Bestellung unbedingt die Serien-Nr. der Pumpe an.

Spare parts for motors such as impeller fans, fan hoods, terminal boxes, condensers, ball bearings and end shields are only available on request.
Please indicate the pump serial number when placing an enquiry/order.