BADU®

BADU® 21, BADU® 21-AK
BADU® FA 21

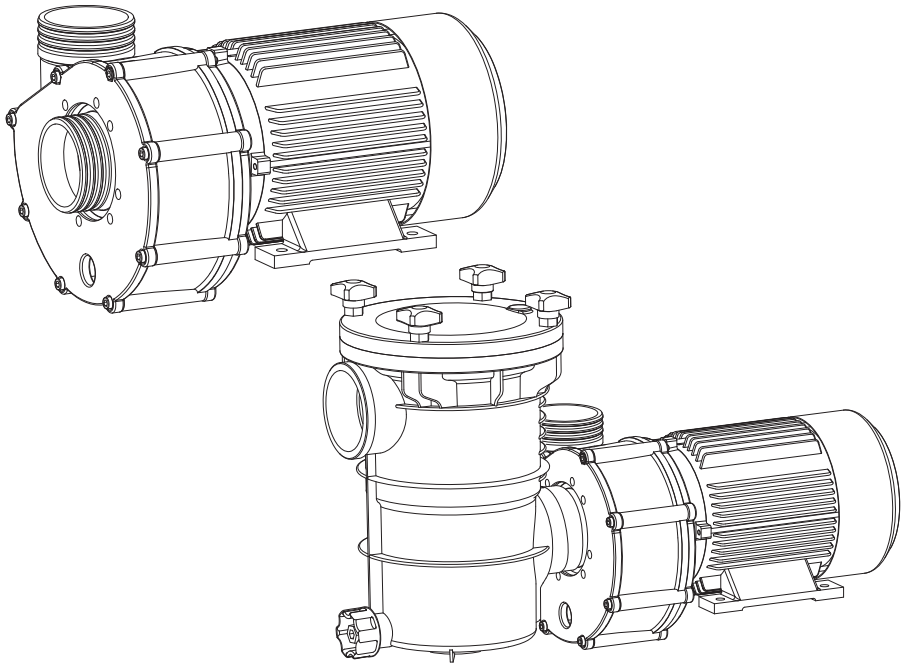

VD21.08.563-P

CE

09|2017

BADU® ist eine Marke der
SPECK Pumpen Verkaufsgesellschaft GmbH

Hauptstraße 3
91233 Neunkirchen am Sand, Germany

Telefon 09123 949-0
Telefax 09123 949-260
info@speck-pumps.com
www.speck-pumps.com

Alle Rechte vorbehalten.

Inhalte dürfen ohne schriftliche Zustimmung von SPECK Pumpen Verkaufsgesellschaft GmbH weder verbreitet, vervielfältigt, bearbeitet noch an Dritte weitergegeben werden.

Dieses Dokument sowie alle Dokumente im Anhang unterliegen keinem Änderungsdienst!

Technische Änderungen vorbehalten!

BADU 21-40

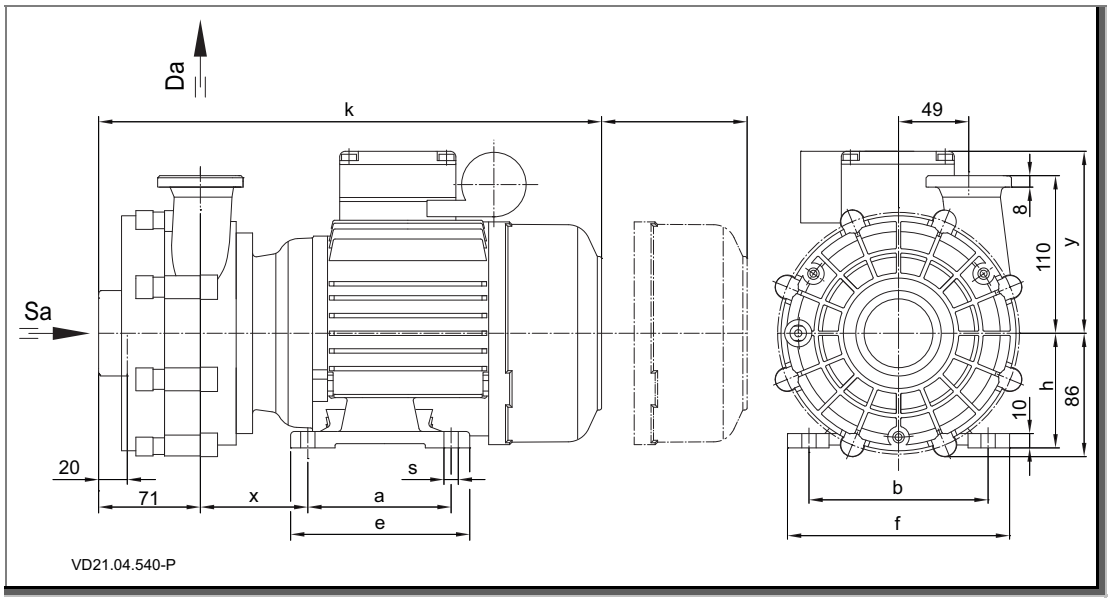

BADU 21-40-AK

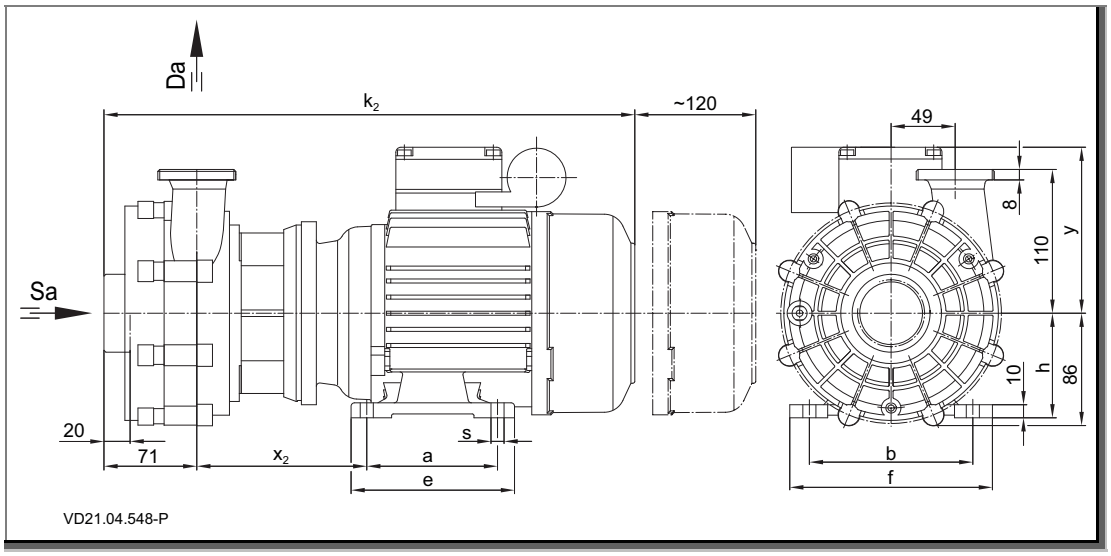

	a	b	e	f	h	s	x	x_2	y	k	k_2
BADU 21-40/53 G / HG/-AK 1~	90	112	115	138	71	7	84	139	132	313	368
BADU 21-40/53 G / HG/-AK 3~	90	112	115	138	71	7	84	139	118	313	368
BADU 21-40/54 G / HG/-AK 1~	90	112	115	138	71	7	84	139	132	313	368
BADU 21-40/54 G / HG/-AK 3~	90	112	115	138	71	7	84	139	118	313	368
BADU 21-40/55 G / HG/-AK 1~	100	125	125	153	80	9	75	130	142	351	406
BADU 21-40/55H9 G PU/-AK 1~	100	140	155	170	90	10	81	136	142	351	406
BADU 21-40/56 G / HG/-AK 3~	100	125	125	153	80	9	75	130	128	351	406
BADU 21-40/58 G / HG/-AK 1~	100	125	125	153	80	9	75	130	142	351	406
BADU 21-40/58 G / HG/-AK 3~	100	125	125	153	80	9	75	130	128	376	431

BADU 21-40
BADU 21-40-AK

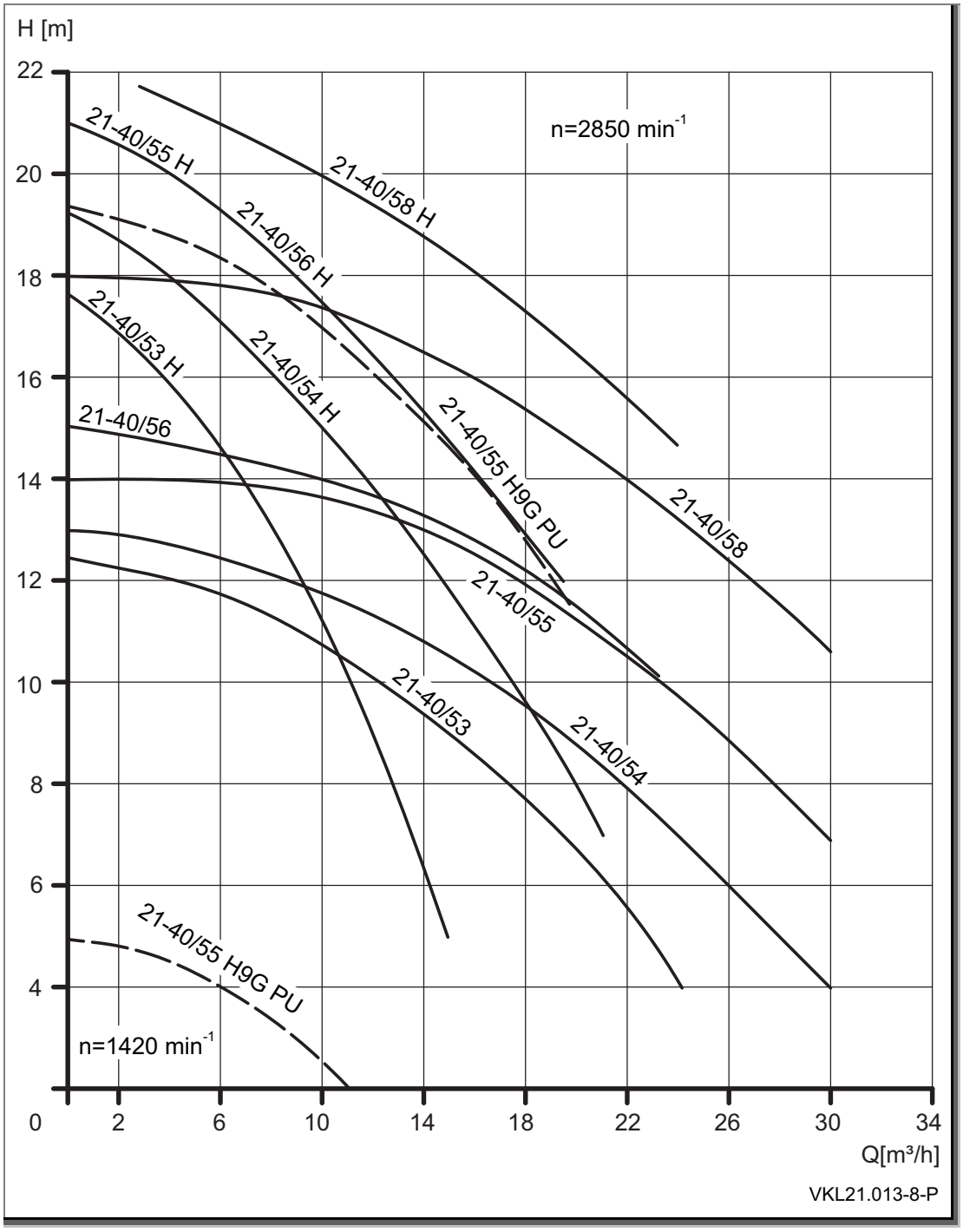

TD 50 Hz BADU 21-	Sa [G]	Da [G]	d-Saug [mm]	d-Druck [mm]
40/53 G /-AK	2	2	63	63
40/53H G /-AK	2	2	63	63
40/54 G /-AK	2	2	63	63
40/54H G /-AK	2	2	63	63

1~ 230 V

TD 50 Hz BADU 21-	P_1 [kW]	P_2 [kW]	I [A]	Lpa (1m) [dB(A)]	Lwa [dB(A)]	m [kg]	m-AK [kg]	WSK/PTC
40/53 G /-AK	0,90	0,55	4,20	60,5	69	9,30	11,3	●/○
40/53H G /-AK	0,90	0,55	4,20	59,0	67	9,30	11,3	●/○
40/54 G /-AK	1,10	0,75	5,20	59,9	68	9,30	11,3	●/○
40/54H G /-AK	1,10	0,75	5,20	60,9	69	9,30	11,3	●/○

3~ 400/230 V

TD 50 Hz BADU 21-	P_1 [kW]	P_2 [kW]	I [A] 3~ Y/Δ 400/230 V	Lpa (1m) [dB(A)]	Lwa [dB(A)]	m [kg]	m-AK [kg]	WSK/PTC
40/53 G /-AK	0,71	0,55	1,35/2,35	-	-	9,60	11,6	○/○
40/53H G /-AK	0,71	0,55	1,35/2,35	-	-	9,60	11,6	○/○
40/54 G /-AK	0,97	0,75	1,95/3,40	-	-	9,60	11,6	○/○
40/54H G /-AK	0,97	0,75	1,95/3,40	-	-	9,60	11,6	○/○

TD 50 Hz BADU 21-	$H_{max.}$ [m]	SP	Hs [m]	Hz [m]	IP	W-Kl	n [min^{-1}]	T [°C]	P-GHI [bar max.]
40/53 G /-AK	12,0	○	-	3	55	F	2850	40(60)	2,5
40/53H G /-AK	17,5	○	-	3	55	F	2850	40(60)	2,5
40/54 G /-AK	13,0	○	-	3	55	F	2850	40(60)	2,5
40/54H G /-AK	19,0	○	-	3	55	F	2850	40(60)	2,5

TD 50 Hz BADU 21-	Sa [G]	Da [G]	d-Saug [mm]	d-Druck [mm]
40/55 G /-AK	2	2	63	63
40/55H G /-AK	2	2	63	63
40/55H9 G PU /-AK	2	2	63	63

1~ 230 V

TD 50 Hz BADU 21-	P_1 [kW]	P_2 [kW]	I [A]	Lpa (1m) [dB(A)]	Lwa [dB(A)]	m [kg]	m-AK [kg]	WSK/PTC
40/55 G /-AK	1,33	1,00	6,50	68,9	77	13,3	15,3	●/○
40/55H G /-AK	1,33	1,00	6,50	68,8	77	13,3	15,3	●/○
40/55H9 G PU /-AK	0,50/1,40	0,22/1,00	2,25/6,60	64,9/-	73,0/-	14,8	16,8	●/○

3~ 400/230 V

TD 50 Hz BADU 21-	P_1 [kW]	P_2 [kW]	I [A] 3~ Y/Δ 400/230 V	Lpa (1m) [dB(A)]	Lwa [dB(A)]	m [kg]	m-AK [kg]	WSK/PTC
40/55 G /-AK	-	-	-	-	-	-	-	-
40/55H G /-AK	-	-	-	-	-	-	-	-
40/55H9 G PU /-AK	-	-	-	-	-	-	-	-

TD 50 Hz BADU 21-	$H_{max.}$ [m]	SP	Hs [m]	Hz [m]	IP	W-Kl	n [min^{-1}]	T [°C]	P-GHl [bar max.]
40/55 G /-AK	14,0	○	-	3	55	F	2850	40(60)	2,5
40/55H G /-AK	21,0	○	-	3	55	F	2850	40(60)	2,5
40/55H9 G PU /-AK	5,0/19,0	○	-	3	55	F	1420/2850	40(60)	2,5

TD 50 Hz BADU 21-	Sa [G]	Da [G]	d-Saug [mm]	d-Druck [mm]
40/56 G /-AK	2	2	63	63
40/56H G /-AK	2	2	63	63
40/58 G /-AK	2	2	63	63
40/58H G /-AK	2	2	63	63

1~ 230 V

TD 50 Hz BADU 21-	P_1 [kW]	P_2 [kW]	I [A]	Lpa (1m) [dB(A)]	Lwa [dB(A)]	m [kg]	m-AK [kg]	WSK/PTC
40/56 G /-AK	-	-	-	-	-	-	-	-
40/56H G /-AK	-	-	-	-	-	-	-	-
40/58 G /-AK	2,00	1,50	8,80	72,3	80	15,3	17,3	●/○
40/58H G /-AK	2,00	1,50	8,80	72,3	80	15,3	17,3	●/○

3~ 400/230 V

TD 50 Hz BADU 21-	P_1 [kW]	P_2 [kW]	I [A] 3~ Y/Δ 400/230 V	Lpa (1m) [dB(A)]	Lwa [dB(A)]	m [kg]	m-AK [kg]	WSK/PTC
40/56 G /-AK	1,33	1,10	2,40/4,15	69,6	78	13,5	15,5	○/○
40/56H G /-AK	1,33	1,10	2,40/4,15	69,8	78	13,5	15,5	○/○
40/58 G /-AK	1,77	1,50	3,30/5,72	73,6	82	16,3	18,3	○/○
40/58H G /-AK	1,77	1,50	3,30/5,72	74,0	82	16,3	18,3	○/○

TD 50 Hz BADU 21-	$H_{max.}$ [m]	SP	Hs [m]	Hz [m]	IP	W-KI	n [min^{-1}]	T [°C]	P-GHI [bar max.]
40/56 G /-AK	15,0	○	-	3	55	F	2850	40(60)	2,5
40/56H G /-AK	19,0	○	-	3	55	F	2850	40(60)	2,5
40/58 G /-AK	18,0	○	-	3	55	F	2850	40(60)	2,5
40/58H G /-AK	22,5	○	-	3	55	F	2850	40(60)	2,5

BADU 21-41

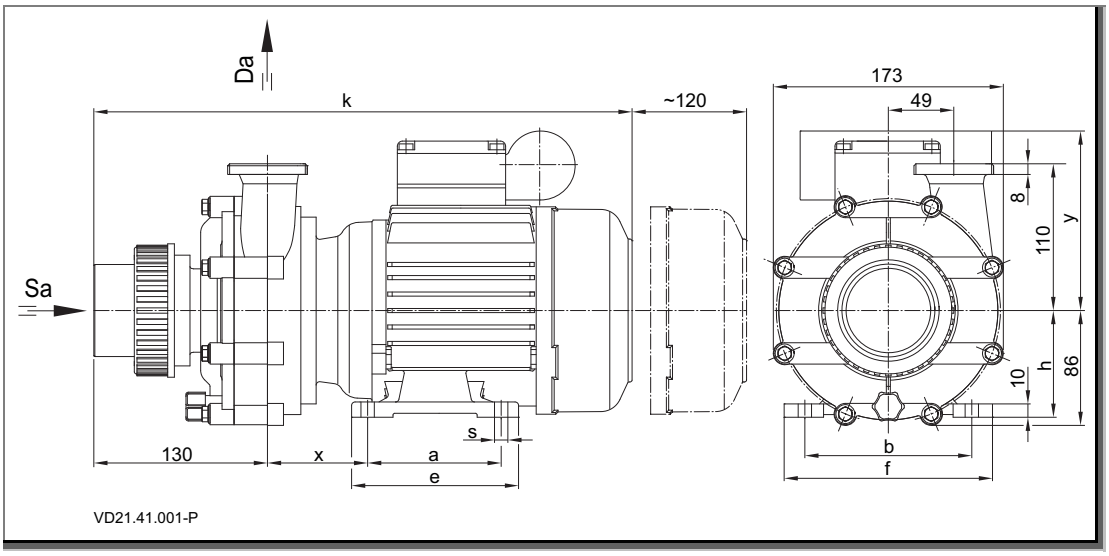

BADU 21-41-AK

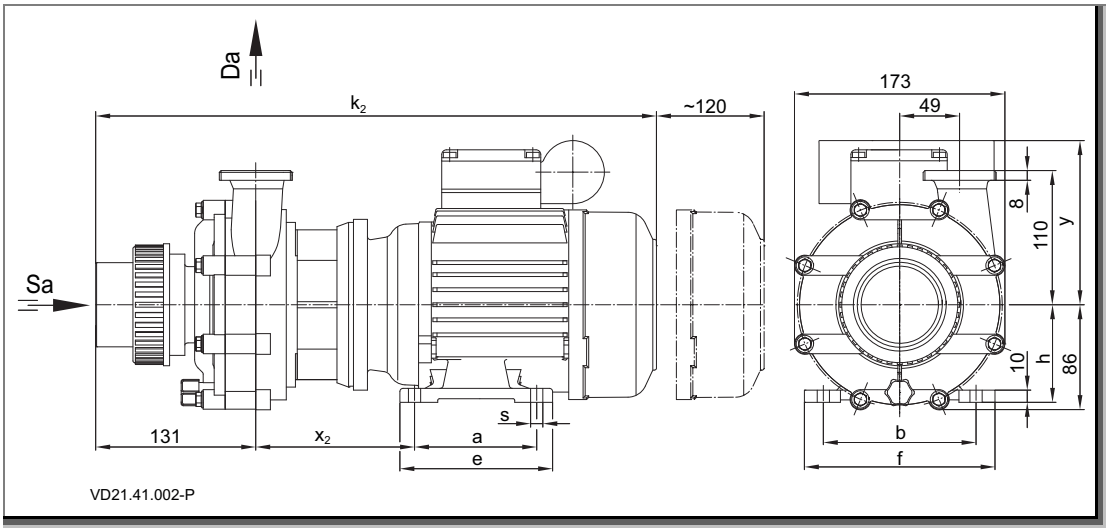

	a	b	e	f	h	s	x	x_2	y	k	k_2
BADU 21-41/53 G / HG/-AK 1~	90	112	115	138	71	7	84	139	132	372	427
BADU 21-41/53 G / HG/-AK 3~	90	112	115	138	71	7	84	139	118	372	427
BADU 21-41/54 G / HG/-AK 1~	90	112	115	138	71	7	84	139	132	372	427
BADU 21-41/54 G / HG/-AK 3~	90	112	115	138	71	7	84	139	118	372	427
BADU 21-41/55 G / HG/-AK 1~	100	125	125	153	80	9	75	130	142	410	465
BADU 21-41/55H9 G PU/-AK 1~	100	155	155	170	90	10	81	136	142	410	465
BADU 21-41/56 G / HG/-AK 3~	100	125	125	153	80	9	75	130	128	410	465
BADU 21-41/58 G / HG/-AK 1~	100	125	125	153	80	9	75	130	142	410	465
BADU 21-41/58 G / HG/-AK 3~	100	125	125	153	80	9	75	130	128	435	490

BADU 21-41
BADU 21-41-AK

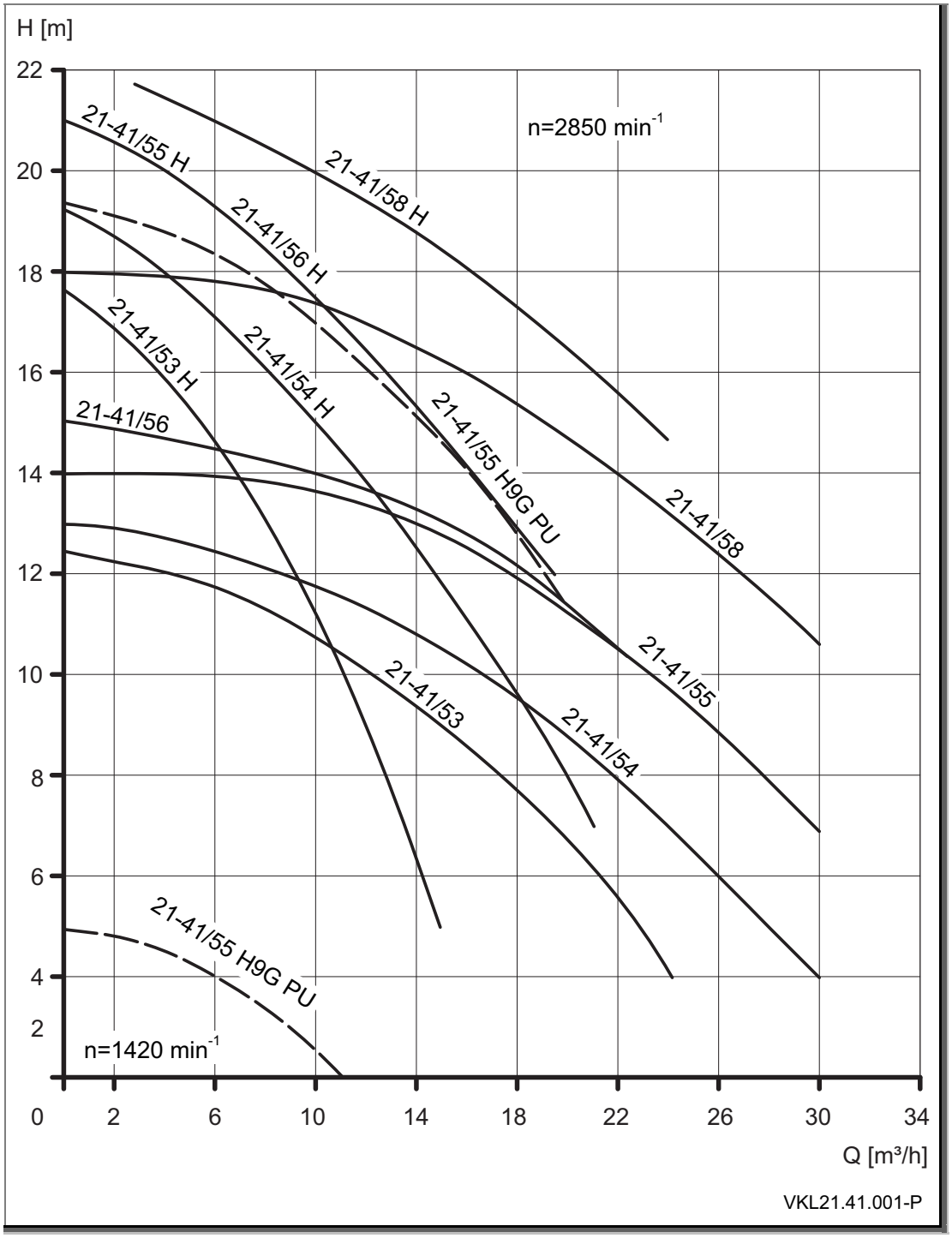

TD 50 Hz BADU 21-	Sa [G]	Da [G]	d-Saug [mm]	d-Druck [mm]
41/53 G /-AK	63	2	63	63
41/53H G /-AK	63	2	63	63
41/54 G /-AK	63	2	63	63
41/54H G /-AK	63	2	63	63

1~ 230 V

TD 50 Hz BADU 21-	P_1 [kW]	P_2 [kW]	I [A]	Lpa (1m) [dB(A)]	Lwa [dB(A)]	m [kg]	m-AK [kg]	WSK/PTC
41/53 G /-AK	0,90	0,55	4,20	50,5	69	9,30	11,3	●/○
41/53H G /-AK	0,90	0,55	4,20	59,0	67	9,30	11,3	●/○
41/54 G /-AK	1,00	0,75	5,20	59,9	68	9,30	11,3	●/○
41/54H G /-AK	1,00	0,75	5,20	60,9	69	9,30	11,3	●/○

3~ 400/230 V

TD 50 Hz BADU 21-	P_1 [kW]	P_2 [kW]	I [A] 3~ Y/Δ 400/230 V	Lpa (1m) [dB(A)]	Lwa [dB(A)]	m [kg]	m-AK [kg]	WSK/PTC
41/53 G /-AK	0,71	0,55	1,35/2,35	-	-	9,60	11,6	○/○
41/53H G /-AK	0,71	0,55	1,35/2,35	-	-	9,60	11,6	○/○
41/54 G /-AK	0,97	0,75	1,95/3,40	-	-	9,60	11,6	○/○
41/54H G /-AK	0,97	0,75	1,95/3,40	-	-	9,60	11,6	○/○

TD 50 Hz BADU 21-	$H_{max.}$ [m]	SP	Hs [m]	Hz [m]	IP	W-Kl	n [min^{-1}]	T [°C]	P-GHI [bar max.]
41/53 G /-AK	12,0	○	-	3	55	F	2850	40(60)	2,5
41/53H G /-AK	17,5	○	-	3	55	F	2850	40(60)	2,5
41/54 G /-AK	13,0	○	-	3	55	F	2850	40(60)	2,5
41/54H G /-AK	19,0	○	-	3	55	F	2850	40(60)	2,5

TD 50 Hz BADU 21-	Sa [G]	Da [G]	d-Saug [mm]	d-Druck [mm]
41/55 G /-AK	63	2	63	63
41/55H G /-AK	63	2	63	63
41/55H9 G PU /-AK	63	2	63	63

1~ 230 V

TD 50 Hz BADU 21-	P_1 [kW]	P_2 [kW]	I [A]	Lpa (1m) [dB(A)]	Lwa [dB(A)]	m [kg]	m-AK [kg]	WSK/PTC
41/55 G /-AK	1,33	1,00	6,50	68,9	77	13,3	15,3	●/○
41/55H G /-AK	1,33	1,00	6,50	68,9	77	13,3	15,3	●/○
41/55H9 G PU /-AK	0,50/1,40	0,22/1,00	2,25/6,60	64,9/-	73,0/-	14,8	16,8	●/○

3~ 400/230 V

TD 50 Hz BADU 21-	P_1 [kW]	P_2 [kW]	I [A] 3~ Y/Δ 400/230 V	Lpa (1m) [dB(A)]	Lwa [dB(A)]	m [kg]	m-AK [kg]	WSK/PTC
41/55 G /-AK	-	-	-	-	-	-	-	-
41/55H G /-AK	-	-	-	-	-	-	-	-
41/55H9 G PU /-AK	-	-	-	-	-	-	-	-

TD 50 Hz BADU 21-	$H_{max.}$ [m]	SP	Hs [m]	Hz [m]	IP	W-Kl	n [min^{-1}]	T [°C]	P-GHl [bar max.]
41/55 G /-AK	14,0	○	-	3	55	F	2850	40(60)	2,5
41/55H G /-AK	21,0	○	-	3	55	F	2850	40(60)	2,5
41/55H9 G PU /-AK	5,0/19,5	○	-	3	55	F	1420/ 2850	40(60)	2,5

TD 50 Hz BADU 21-	Sa [G]	Da [G]	d-Saug [mm]	d-Druck [mm]
41/56 G /-AK	63	2	63	63
41/56H G /-AK	63	2	63	63
41/58 G /-AK	63	2	75	75
41/58H G /-AK	63	2	75	75

1~ 230 V

TD 50 Hz BADU 21-	P_1 [kW]	P_2 [kW]	I [A]	Lpa (1m) [dB(A)]	Lwa [dB(A)]	m [kg]	m-AK [kg]	WSK/PTC
41/56 G /-AK	-	-	-	-	-	-	-	-
41/56H G /-AK	-	-	-	-	-	-	-	-
41/58 G /-AK	2,00	1,50	8,80	72,3	80	15,3	17,3	●/○
41/58H G /-AK	2,00	1,50	8,80	72,3	80	15,3	17,3	●/○

3~ 400/230 V

TD 50 Hz BADU 21-	P_1 [kW]	P_2 [kW]	I [A] 3~ Y/Δ 400/230 V	Lpa (1m) [dB(A)]	Lwa [dB(A)]	m [kg]	m-AK [kg]	WSK/PTC
41/56 G /-AK	1,33	1,10	2,40/4,15	69,6	78	13,5	15,5	○/○
41/56H G /-AK	1,33	1,10	2,40/4,15	69,8	78	13,5	15,5	○/○
41/58 G /-AK	1,77	1,50	3,30/5,72	73,6	82	16,3	18,3	○/○
41/58H G /-AK	1,77	1,50	3,30/5,72	74,0	82	16,3	18,3	○/○

TD 50 Hz BADU 21-	$H_{max.}$ [m]	SP	Hs [m]	Hz [m]	IP	W-Kl	n [min^{-1}]	T [°C]	P-GHI [bar max.]
41/56 G /-AK	15,0	○	-	3	55	F	2850	40(60)	2,5
41/56H G /-AK	21,0	○	-	3	55	F	2850	40(60)	2,5
41/58 G /-AK	18,0	○	-	3	55	F	2850	40(60)	2,5
41/58H G /-AK	23,0	○	-	3	55	F	2850	40(60)	2,5

BADU 21-50, BADU 21-60

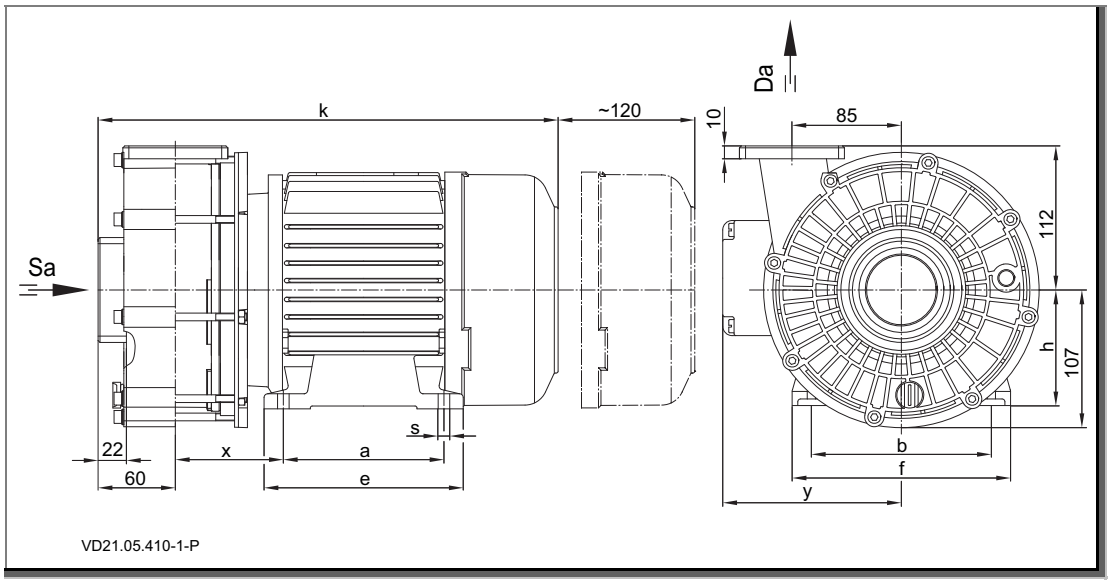

BADU 21-50-AK, BADU 21-60-AK

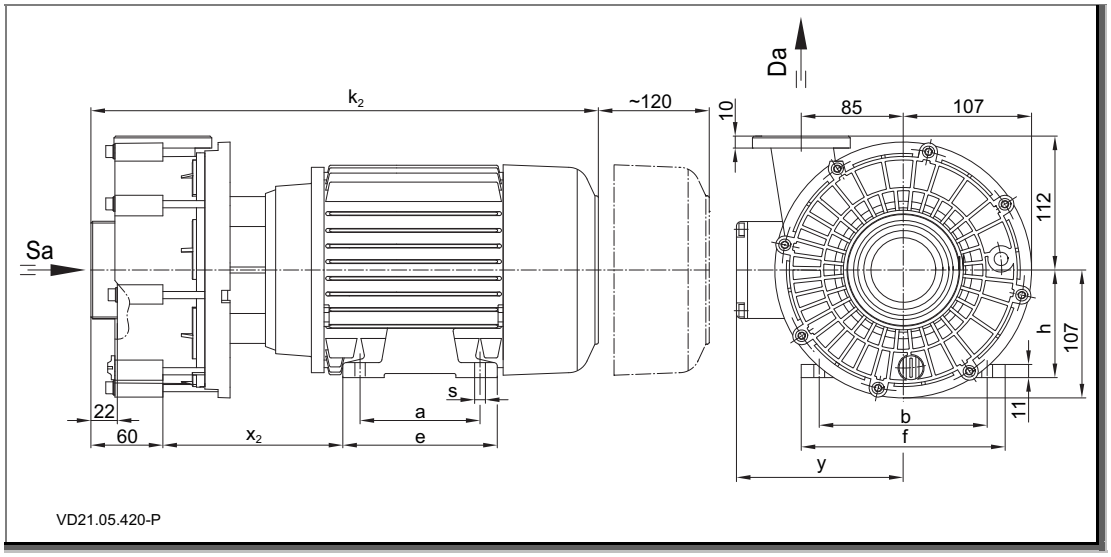

	a	b	e	f	h	s	x	x_2	y	k	k_2
BADU 21-50/42 G/-AK 1~	125	140	155	170	90	9	85	135	139	358	408
BADU 21-50/42 G/-AK 3~	100	125	125	16	80	9	94	144	125	333	383
BADU 21-50/43 G/-AK 1~	125	140	155	170	90	9	85	135	139	358	408
BADU 21-50/43 G/-AK 3~	125	140	155	170	90	9	100	150	139	382	427
BADU 21-50/44 G/-AK 1~	125	140	155	170	90	9	100	150	139	373	423
BADU 21-50/44 G/-AK 3~	140	160	176	195	100	12	107	157	155	407	457
BADU 21-60/43 G/-AK 1~	125	140	155	170	90	9	85	135	139	358	408
BADU 21-60/43 G/-AK 3~	125	140	155	170	90	9	100	150	139	382	427
BADU 21-60/44 G/-AK 1~	125	140	155	170	90	9	100	150	139	373	423
BADU 21-60/44 G/-AK 3~	140	160	176	195	100	12	107	157	155	407	457
BADU 21-60/46 G/-AK 1~	140	160	176	195	100	12	107	157	154	427	477
BADU 21-60/46 G/-AK 3~	140	160	176	195	100	12	107	157	155	407	457

BADU 21-50, BADU 21-60
BADU 21-50-AK, BADU 21-60-AK

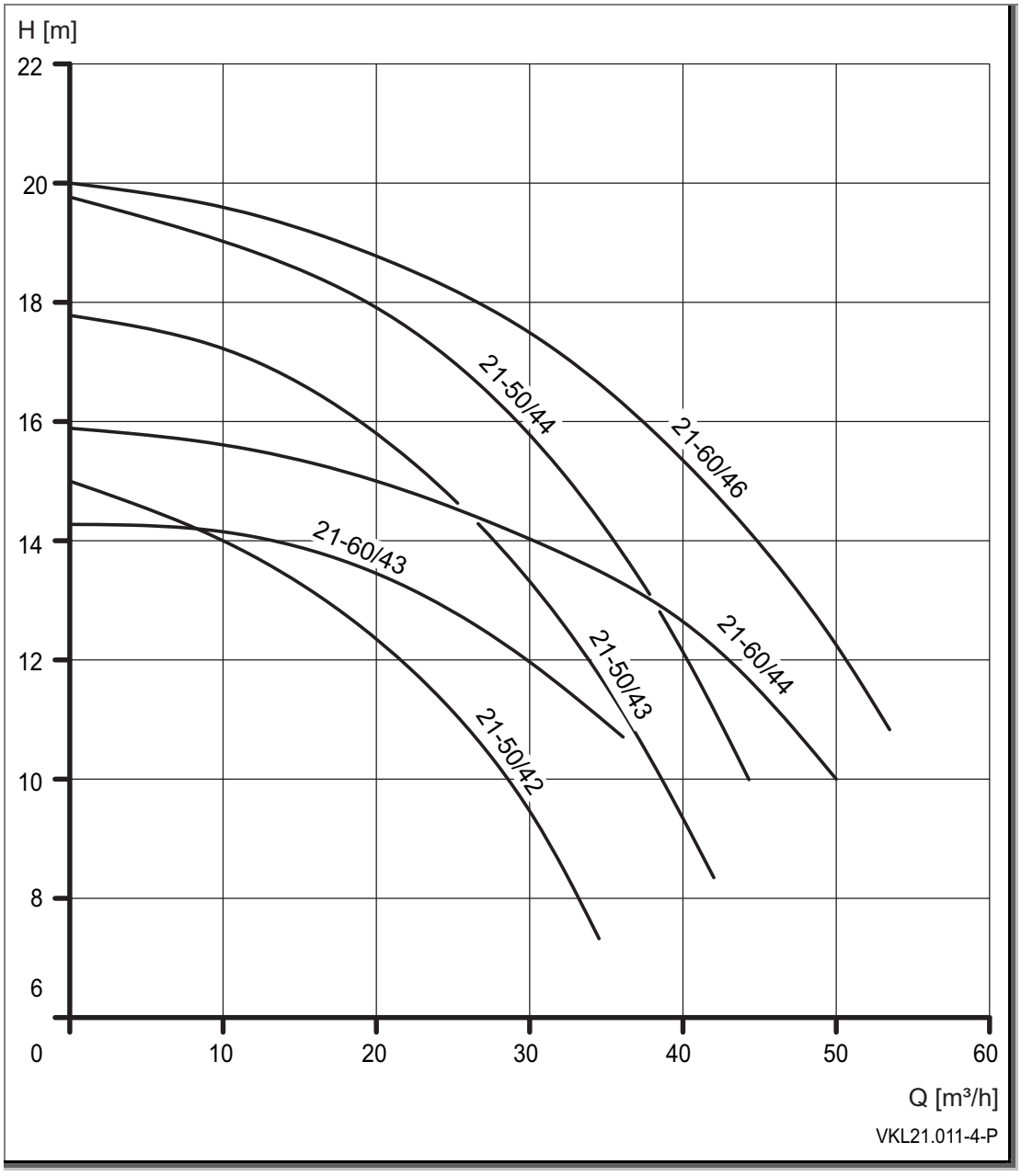

TD 50 Hz BADU 21-	Sa [G]*	Da [G]*	d-Saug [mm]	d-Druck [mm]
50/42 G /-AK	2¾	2¾	90	75
50/43 G /-AK	2¾	2¾	90	75
50/44 G /-AK	2¾	2¾	90	75

1~ 230 V

TD 50 Hz BADU 21-	P_1 [kW]	P_2 [kW]	I [A]	Lpa (1m) [dB(A)]	Lwa [dB(A)]	m [kg]	m-AK [kg]	WSK/PTC
50/42 G /-AK	1,63	1,10	7,20	67,2	75	17,5	19,5	○/○
50/43 G /-AK	2,27	1,60	10,0	66,7	75	17,5	19,5	○/○
50/44 G /-AK	2,90	2,20	13,0	70,9	79	17,2	19,2	○/○

3~ 400/230 V

TD 50 Hz BADU 21-	P_1 [kW]	P_2 [kW]	I [A] 3~ Y/Δ 400/230 V	Lpa (1m) [dB(A)]	Lwa [dB(A)]	m [kg]	m-AK [kg]	WSK/PTC
50/42 G /-AK	1,33	1,10	2,40/4,15	65,7	74	14,6	16,6	○/○
50/43 G /-AK	1,90	1,60	3,30/5,70	70,7	79	17,9	19,9	○/○
50/44 G /-AK	2,55	2,20	4,60/8,00	72,4	80	22,9	24,9	○/○

TD 50 Hz BADU 21-	$H_{max.}$ [m]	SP	Hs [m]	Hz [m]	IP	W-Kl	n [min^{-1}]	T [°C]	P-GHI [bar max.]
50/42 G /-AK	15,0	○	-	3	55	F	2850	40(60)	2,5
50/43 G /-AK	18,0	○	-	3	55	F	2850	40(60)	2,5
50/44 G /-AK	20,0	○	-	3	55	F	2850	40(60)	2,5

TD 50 Hz BADU 21-	Sa [G]*	Da [G]*	d-Saug [mm]	d-Druck [mm]
60/43 G /-AK	2¾	2¾	90	75
60/44 G /-AK	2¾	2¾	90	75
60/46 G /-AK	2¾	2¾	90	75

1~ 230 V

TD 50 Hz BADU 21-	P_1 [kW]	P_2 [kW]	I [A]	Lpa (1m) [dB(A)]	Lwa [dB(A)]	m [kg]	m-AK [kg]	WSK/PTC
60/43 G /-AK	2,27	1,60	10,0	67,2	75	17,5	19,5	○/○
60/44 G /-AK	2,90	2,20	13,0	67,6	76	17,2	19,2	○/○
60/46 G /-AK	3,90	3,00	17,0	77,6	85,0	27,8	19,8	○/○

3~ 400/230 V

TD 50 Hz BADU 21-	P_1 [kW]	P_2 [kW]	I [A] 3~ Y/Δ 400/230 V	Lpa (1m) [dB(A)]	Lwa [dB(A)]	m [kg]	m-AK [kg]	WSK/PTC
60/43 G /-AK	1,90	1,60	3,30/5,70	68,7	77	17,9	19,9	○/○
60/44 G /-AK	2,55	2,20	4,60/8,00	70,9	79	22,9	24,9	○/○
60/46 G /-AK	3,45	3,00	6,20/10,7	78,5	87	25,9	27,9	○/○

TD 50 Hz BADU 21-	$H_{max.}$ [m]	SP	Hs [m]	Hz [m]	IP	W-Kl	n [min^{-1}]	T [°C]	P-GHl [bar max.]
60/43 G /-AK	14,0	○	-	3	55	F	2850	40(60)	2,5
60/44 G /-AK	16,0	○	-	3	55	F	2850	40(60)	2,5
60/46 G /-AK	20,5	○	-	3	55	F	2850	40(60)	2,5

BADU 21-80

Не самовсасывающий

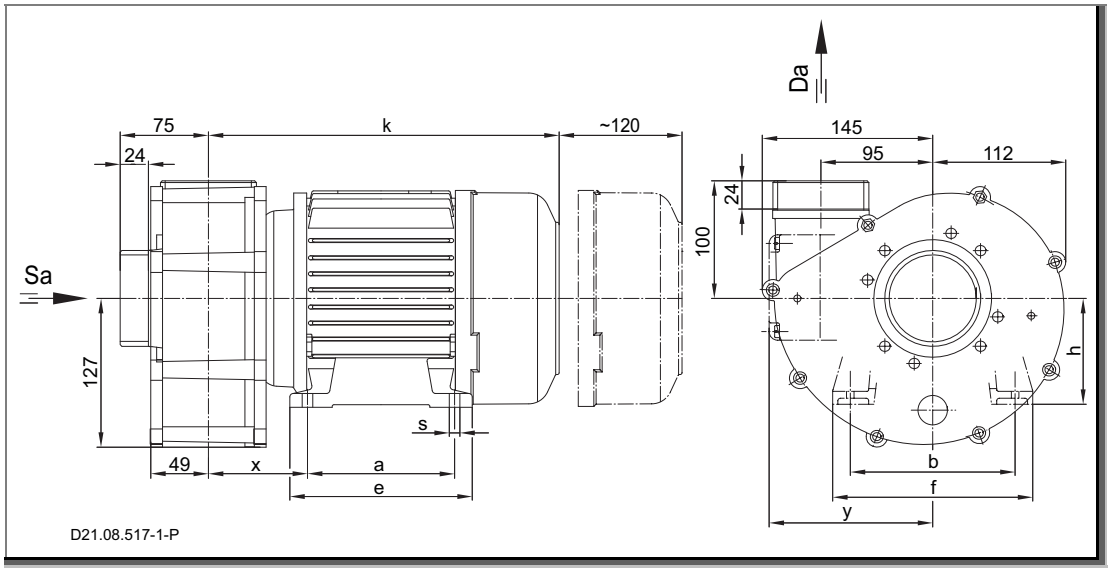

BADU 21-80

Самовсасывающий

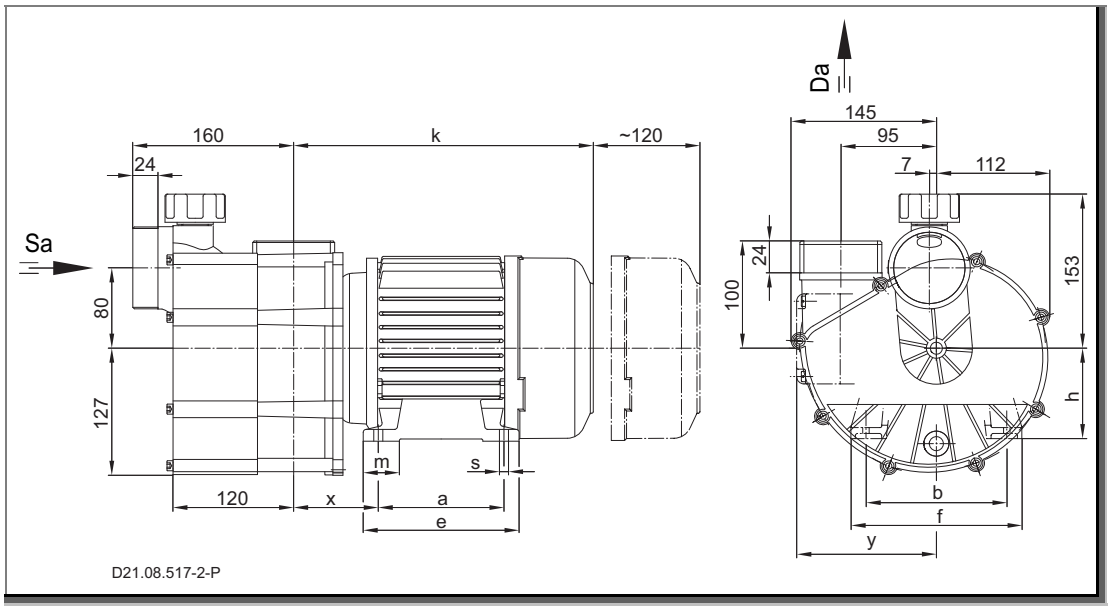

		a	b	e	f	h	s	x	y	k
BADU 21-80/31 RG	1~	125	140	155	170	90	9	85	139	298
BADU 21-80/31 RG	3~	125	140	155	170	90	9	100	139	322
BADU 21-80/32 RG	1~	125	140	155	170	90	9	100	139	313
BADU 21-80/32 RG	3~	140	160	176	195	100	12	107	155	347
BADU 21-80/32 G	3~	140	160	176	195	100	12	107	155	347
BADU 21-80/33 G	1~	140	160	176	195	100	12	107	154	367
BADU 21-80/33 G	3~	140	160	176	195	100	12	107	155	347
BADU 21-80/34 G	3~	140	160	176	195	100	12	107	155	364

BADU 21-80-AK

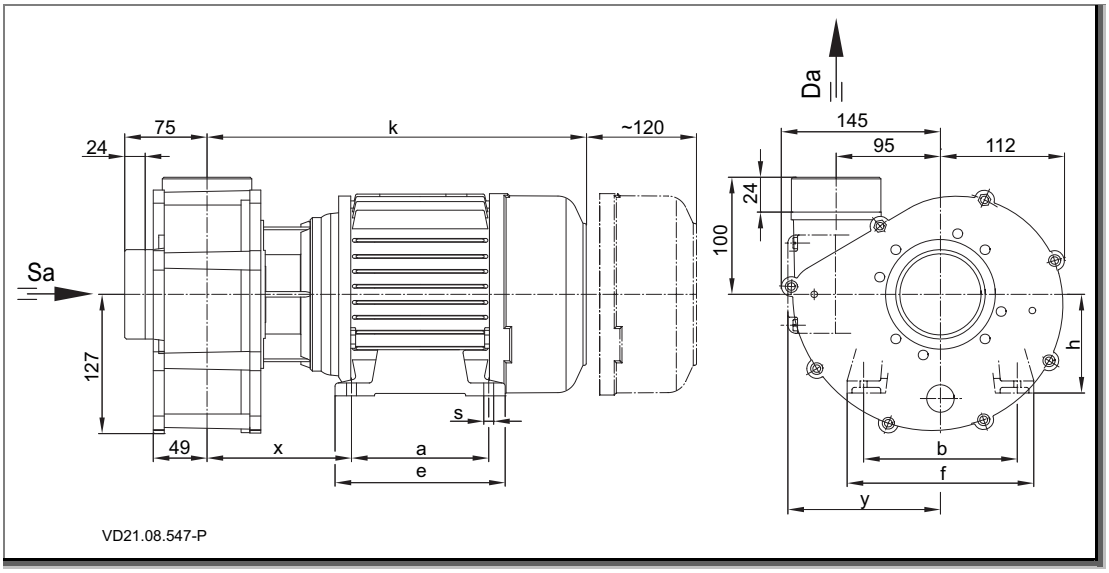

		a	b	e	f	h	s	x	y	k
BADU 21-80/31 RG-AK	1~	125	140	155	170	90	9	135	139	348
BADU 21-80/31 RG-AK	3~	125	140	155	170	90	9	150	139	372
BADU 21-80/32 RG-AK	1~	125	140	155	170	90	9	150	139	363
BADU 21-80/32 RG-AK	3~	140	160	176	195	100	12	157	155	397
BADU 21-80/32 G-AK	3~	140	160	176	195	100	12	157	155	397
BADU 21-80/33 G-AK	1~	140	160	176	195	100	12	157	154	417
BADU 21-80/33 G-AK	3~	140	160	176	195	100	12	157	155	397
BADU 21-80/34 G-AK	3~	140	160	176	195	100	12	157	155	414

BADU 21-80

Не самовсасывающий

BADU 21-80

Самовсасывающий

BADU 21-80-AK

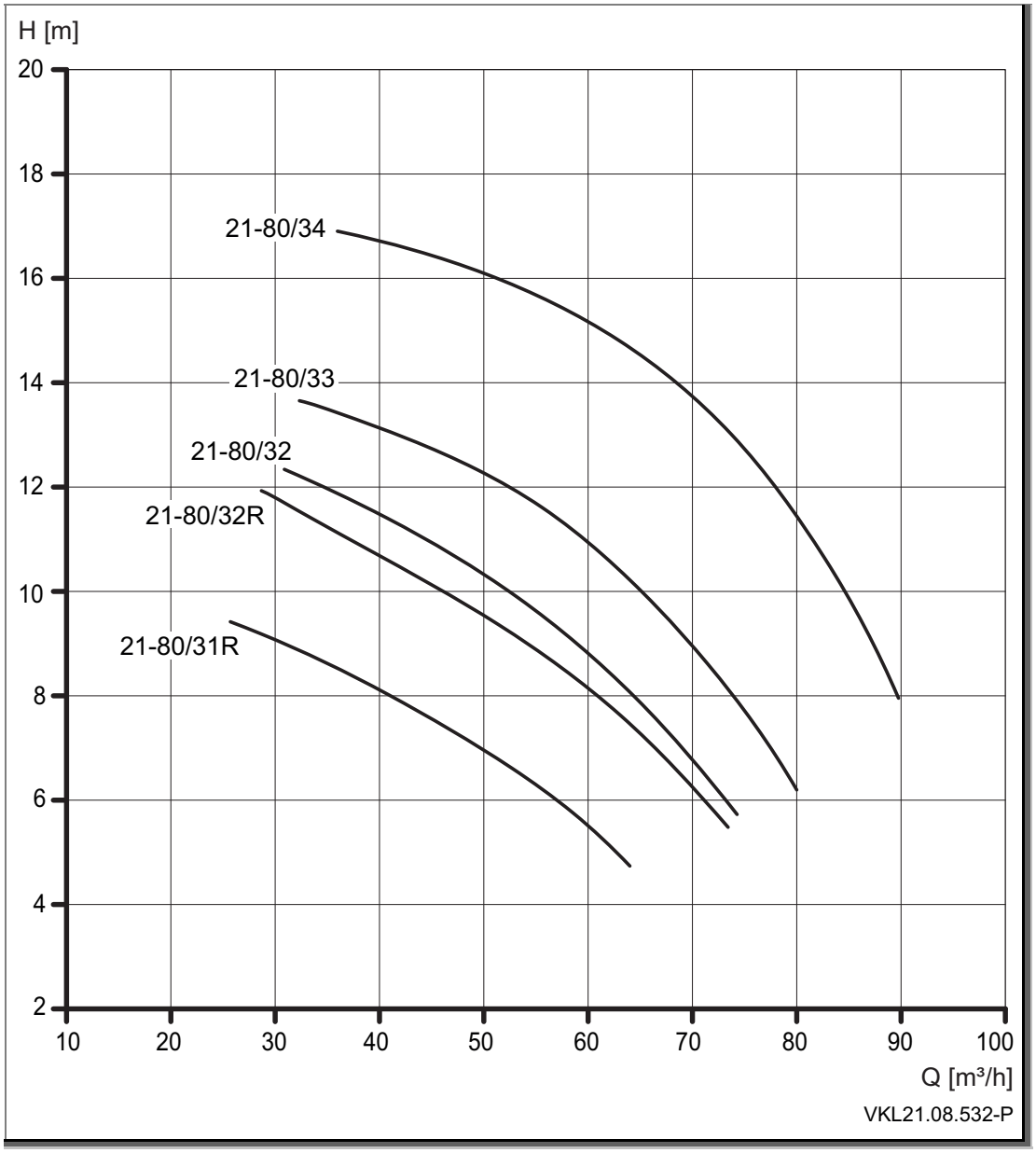

TD 50 Hz BADU 21-	Sa [R]*	Da [R]*	d-Saug [mm]	d-Druck [mm]
80/31 RG /-AK	2¾	2¾	110	110
80/32 G /-AK	2¾	2¾	110	110
80/32 RG /-AK	2¾	2¾	110	110

1~ 230 V

TD 50 Hz BADU 21-	P_1 [kW]	P_2 [kW]	I [A]	Lpa (1m) [dB(A)]	Lwa [dB(A)]	m [kg]	m-AK [kg]	WSK/PTC
80/31 RG /-AK	2,27	1,60	10,0	68,9	77,0	19,0	21,0	○/○
80/32 G /-AK	-	-	-	-	-	-	-	○/○
80/32 RG /-AK	2,90	2,20	13,0	71,8	80,0	19,0	21,0	○/○

3~ 400/230 V

TD 50 Hz BADU 21-	P_1 [kW]	P_2 [kW]	I [A] 3~ Y/Δ 400/230 V	Lpa (1m) [dB(A)]	Lwa [dB(A)]	m [kg]	m-AK [kg]	WSK/PTC
80/31 RG /-AK	1,90	1,60	3,30/5,70	70,4	78	21,0	23,0	○/○
80/32 G /-AK	2,55	2,60	5,50/9,50	74,4	82	26,0	28,0	○/○
80/32 RG /-AK	3,00	2,20	4,60/8,00	73,7	82	26,0	28,0	○/○

3~ 690/400 V

TD 50 Hz BADU 21-	P_1 [kW]	P_2 [kW]	I [A] 3~ Y/Δ 690/400 V	Lpa (1m) [dB(A)]	Lwa [dB(A)]	m [kg]	m-AK [kg]	WSK/PTC
80/31 RG /-AK	-	-	-	-	-	-	-	○/○
80/32 G /-AK	-	-	-	-	-	-	-	○/○
80/32 RG /-AK	-	-	-	-	-	-	-	○/○

TD 50 Hz BADU 21-	$H_{max.}$ [m]	SP	Hs [m]	Hz [m]	IP	W-Kl	n [min^{-1}]	T [°C]	P-GHI [bar max.]
80/31 RG /-AK	9,50	○	-	3	55	F	2850	40(60)	2,5
80/32 G /-AK	12,2	○	-	3	55	F	2850	40(60)	2,5
80/32 RG /-AK	11,8	○	-	3	55	F	2850	40(60)	2,5

TD 50 Hz BADU 21-	Sa [R]*	Da [R]*	d-Saug [mm]	d-Druck [mm]
80/33 G /-AK	2¾	2¾	140	110
80/34 G /-AK	2¾	¾	140	110

1~ 230 V

TD 50 Hz BADU 21-	P_1 [kW]	P_2 [kW]	I [A]	Lpa (1m) [dB(A)]	Lwa [dB(A)]	m [kg]	m-AK [kg]	WSK/PTC
80/33 G /-AK	3,90	3,00	17,0**	75,2	83,0	31,0	33,0	○/○
80/34 G /-AK	-	-	-	-	-	-	-	○/○

3~ 400/230 V

TD 50 Hz BADU 21-	P_1 [kW]	P_2 [kW]	I [A] 3~ Y/Δ 400/230 V	Lpa (1m) [dB(A)]	Lwa [dB(A)]	m [kg]	m-AK [kg]	WSK/PTC
80/33 G /-AK	3,45	3,00	6,20/10,7	75,9	84	30,0	32,0	○/○
80/34 G /-AK	-	-	-	-	-	-	-	○/○

3~ 690/400 V

TD 50 Hz BADU 21-	P_1 [kW]	P_2 [kW]	I [A] 3~ Y/Δ 690/400 V	Lpa (1m) [dB(A)]	Lwa [dB(A)]	m [kg]	m-AK [kg]	WSK/PTC
80/33 G /-AK	-	-	-	-	-	-	-	○/○
80/34 G /-AK	4,55	4,00	4,60/7,90	78,7	87	31,0	33,0	○/○

TD 50 Hz BADU 21-	$H_{max.}$ [m]	SP	Hs [m]	Hz [m]	IP	W-Kl	n [min^{-1}]	T [°C]	P-GHl [bar max.]
80/33 G /-AK	13,5	○	-	3	55	F	2850	40(60)	2,5
80/34 G /-AK	17,0	○	-	3	55	F	2850	40(60)	2,5

BADU 21-81

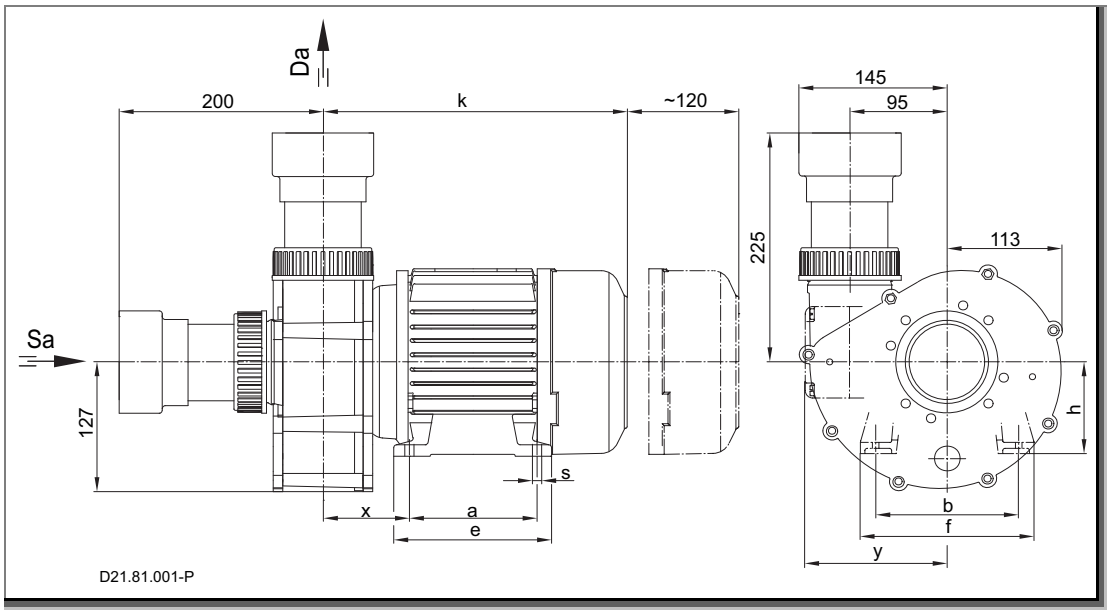

BADU 21-81-AK

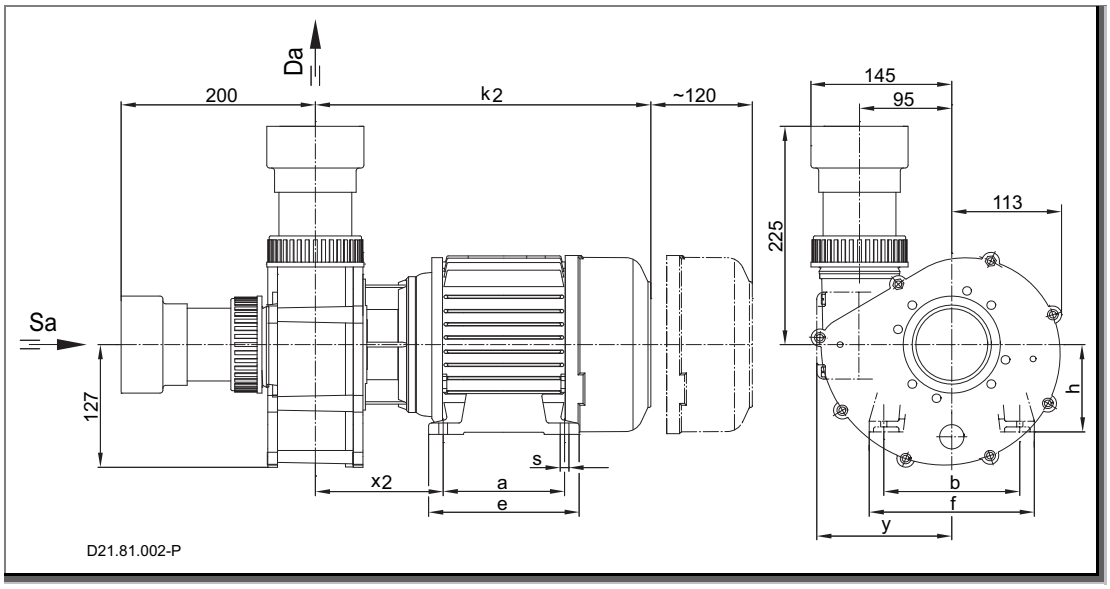

	a	b	e	f	h	s	x	x_2	y	k	k_2
BADU 21-81/31R G /-AK 1~	125	140	155	170	90	9	85	135	139	298	348
BADU 21-81/31R G /-AK 3~	125	140	155	170	90	9	100	150	139	322	372
BADU 21-81/32R G /-AK 1~	125	140	155	170	90	9	100	150	139	313	363
BADU 21-81/32R G /-AK 3~	140	160	176	195	100	12	107	157	155	347	397
BADU 21-81/32 G /-AK 3~	140	160	176	195	100	12	107	157	155	347	397
BADU 21-81/33 G /-AK 1~	140	160	176	195	100	12	107	157	154	367	417
BADU 21-81/33 G /-AK 3~	140	160	176	195	100	12	107	157	155	347	397
BADU 21-81/34 G /-AK 3~	140	160	176	195	100	12	107	157	155	364	414

BADU 21-81
BADU 21-81-AK

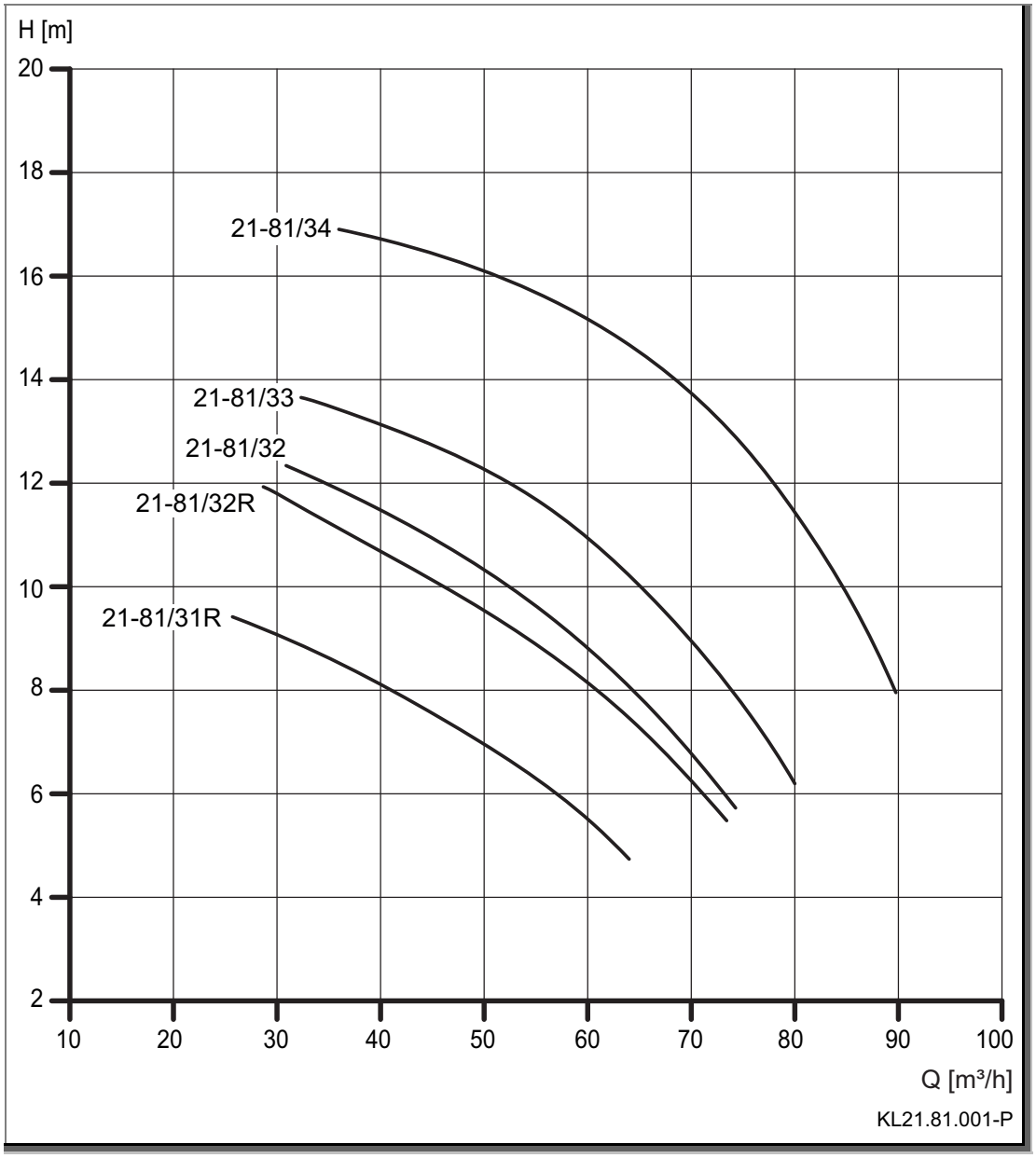

TD 50 Hz BADU 21-	Sa [mm]	Da [mm]	d-Saug [mm]	d-Druck [mm]
81/31 RG /-AK	90	90	110	110
81/32 G /-AK	90	90	110	110
81/32 RG /-AK	90	90	110	110

1~ 230 V

TD 50 Hz BADU 21-	P_1 [kW]	P_2 [kW]	I [A]	Lpa (1m) [dB(A)]	Lwa [dB(A)]	m [kg]	m-AK [kg]	WSK/PTC
81/31 RG /-AK	2,27	1,60	10,0	68,9	77	19,0	21,0	○/○
81/32 G /-AK	-	-	-	-	-	-	-	○/○
81/32 RG /-AK	2,90	2,20	13,0	71,8	80	19,0	21,0	○/○

3~ 400/230 V

TD 50 Hz BADU 21-	P_1 [kW]	P_2 [kW]	I [A] 3~ Y/Δ 400/230 V	Lpa (1m) [dB(A)]	Lwa [dB(A)]	m [kg]	m-AK [kg]	WSK/PTC
81/31 RG /-AK	1,90	1,60	3,30/5,70	70,4	78	21,0	23,0	○/○
81/32 G /-AK	2,55	2,60	5,50/9,50	74,4	82	26,0	28,0	○/○
81/32 RG /-AK	3,00	2,20	4,60/8,00	73,7	82	26,0	28,0	○/○

3~ 690/400 V

TD 50 Hz BADU 21-	P_1 [kW]	P_2 [kW]	I [A] 3~ Y/Δ 690/400 V	Lpa (1m) [dB(A)]	Lwa [dB(A)]	m [kg]	m-AK [kg]	WSK/PTC
81/31 RG /-AK	-	-	-	-	-	-	-	○/○
81/32 G /-AK	-	-	-	-	-	-	-	○/○
81/32 RG /-AK	-	-	-	-	-	-	-	○/○

TD 50 Hz BADU 21-	$H_{max.}$ [m]	SP	Hs [m]	Hz [m]	IP	W-KI	n [min^{-1}]	T [°C]	P-GHI [bar max.]
81/31 RG /-AK	9,50	○	-	3	55	F	2850	40(60)	2,5
81/32 G /-AK	12,2	○	-	3	55	F	2850	40(60)	2,5
81/32 RG /-AK	11,8	○	-	3	55	F	2850	40(60)	2,5

TD 50 Hz BADU 21-	Sa [mm]	Da [mm]	d-Saug [mm]	d-Druck [mm]
81/33 G /-AK	90	90	140	110
81/34 G /-AK	90	90	140	110

1~ 230 V

TD 50 Hz BADU 21-	P_1 [kW]	P_2 [kW]	I [A]	Lpa (1m) [dB(A)]	Lwa [dB(A)]	m [kg]	m-AK [kg]	WSK/PTC
81/33 G /-AK	3,90	3,00	17,0*	75,2	83	31,0	33,0	○/○
81/34 G /-AK	-	-	-	-	-	-	-	○/○

3~ 400/230 V

TD 50 Hz BADU 21-	P_1 [kW]	P_2 [kW]	I [A] 3~ Y/Δ 400/230 V	Lpa (1m) [dB(A)]	Lwa [dB(A)]	m [kg]	m-AK [kg]	WSK/PTC
81/33 G /-AK	3,45	3,00	6,20/10,7	75,9	84	30,0	32,0	○/○
81/34 G /-AK	-	-	-	-	-	-	-	○/○

3~ 690/400 V

TD 50 Hz BADU 21-	P_1 [kW]	P_2 [kW]	I [A] 3~ Y/Δ 690/400 V	Lpa (1m) [dB(A)]	Lwa [dB(A)]	m [kg]	m-AK [kg]	WSK/PTC
81/33 G /-AK	-	-	-	-	-	-	-	○/○
81/34 G /-AK	4,55	4,00	4,60/7,90	78,7	87	31,0	33,0	○/○

TD 50 Hz BADU 21-	$H_{max.}$ [m]	SP	Hs [m]	Hz [m]	IP	W-Kl	n [min^{-1}]	T [°C]	P-GHl [bar max.]
81/33 G /-AK	13,5	○	-	3	55	F	2850	40(60)	2,5
81/34 G /-AK	17,0	○	-	3	55	F	2850	40(60)	2,5

BADU FA 21-50, BADU FA 21-60, BADU FA 21-80

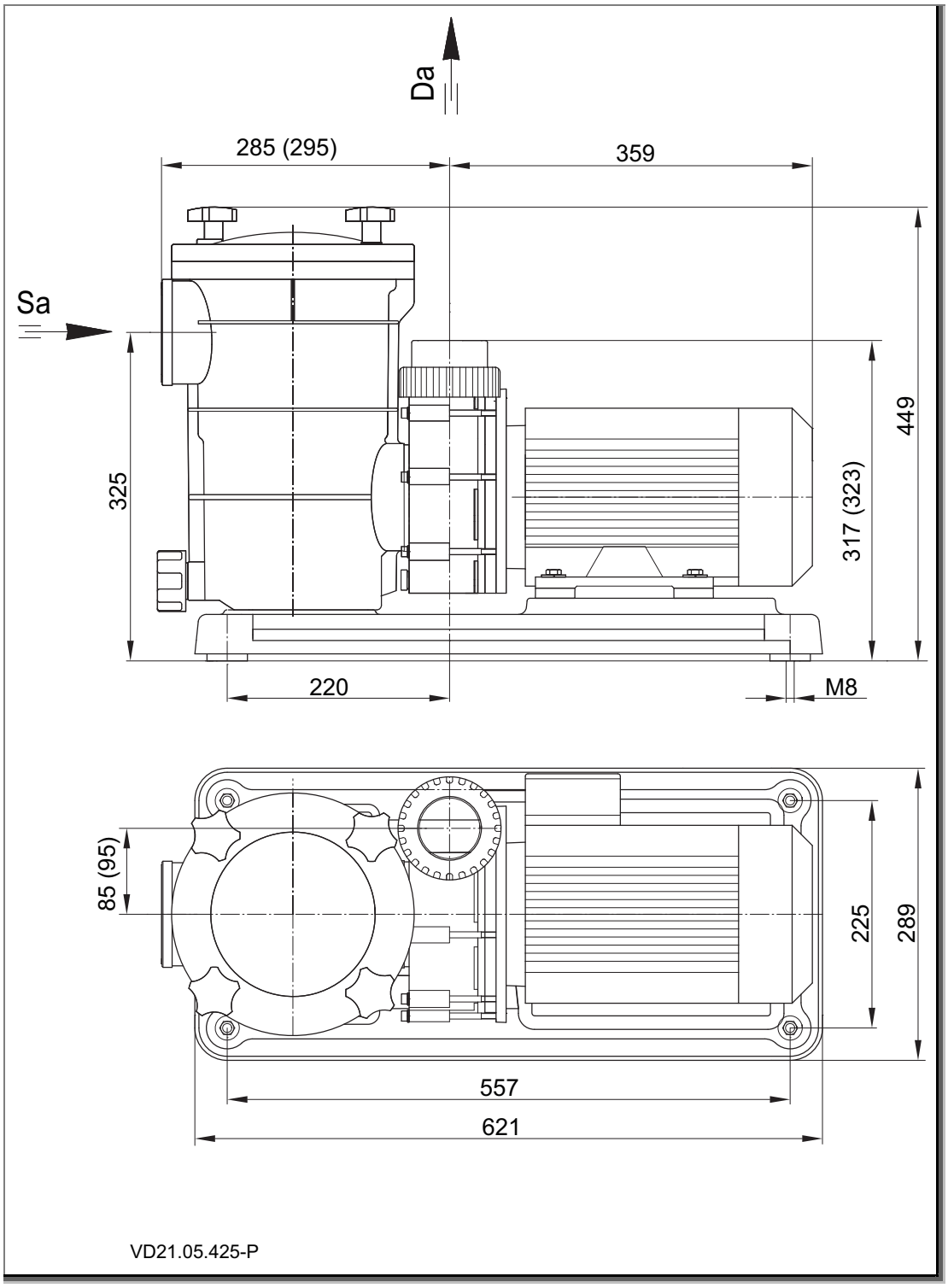

( ) BADU FA 21-80

BADU FA 21-50-AK, BADU FA 21-60-AK, BADU FA 21-80-AK

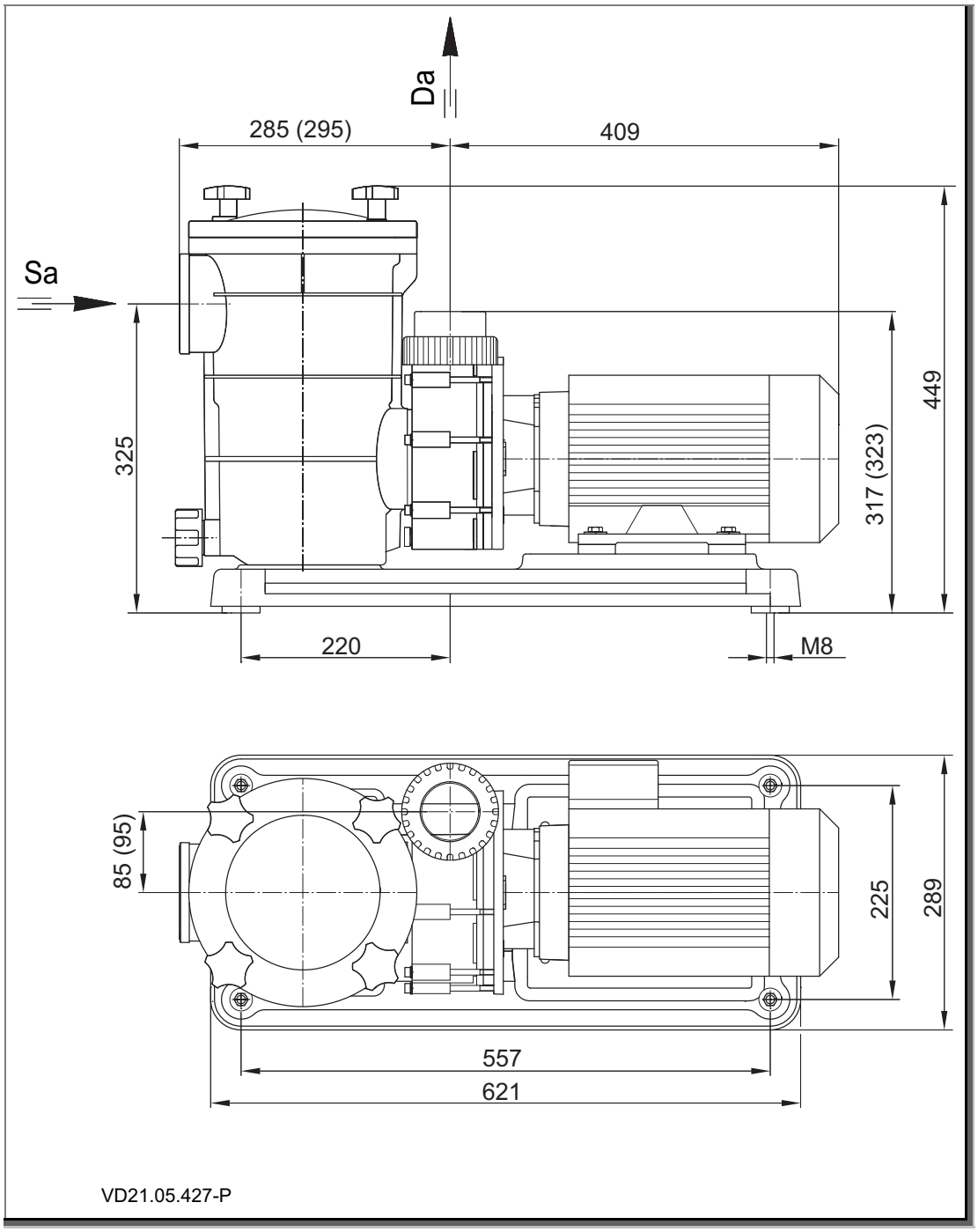

( ) BADU FA 21-80-AK

BADU FA 21-50, BADU FA 21-60, BADU FA 21-80
BADU FA 21-50-AK, BADU FA 21-60-AK, BADU FA 21-80-AK

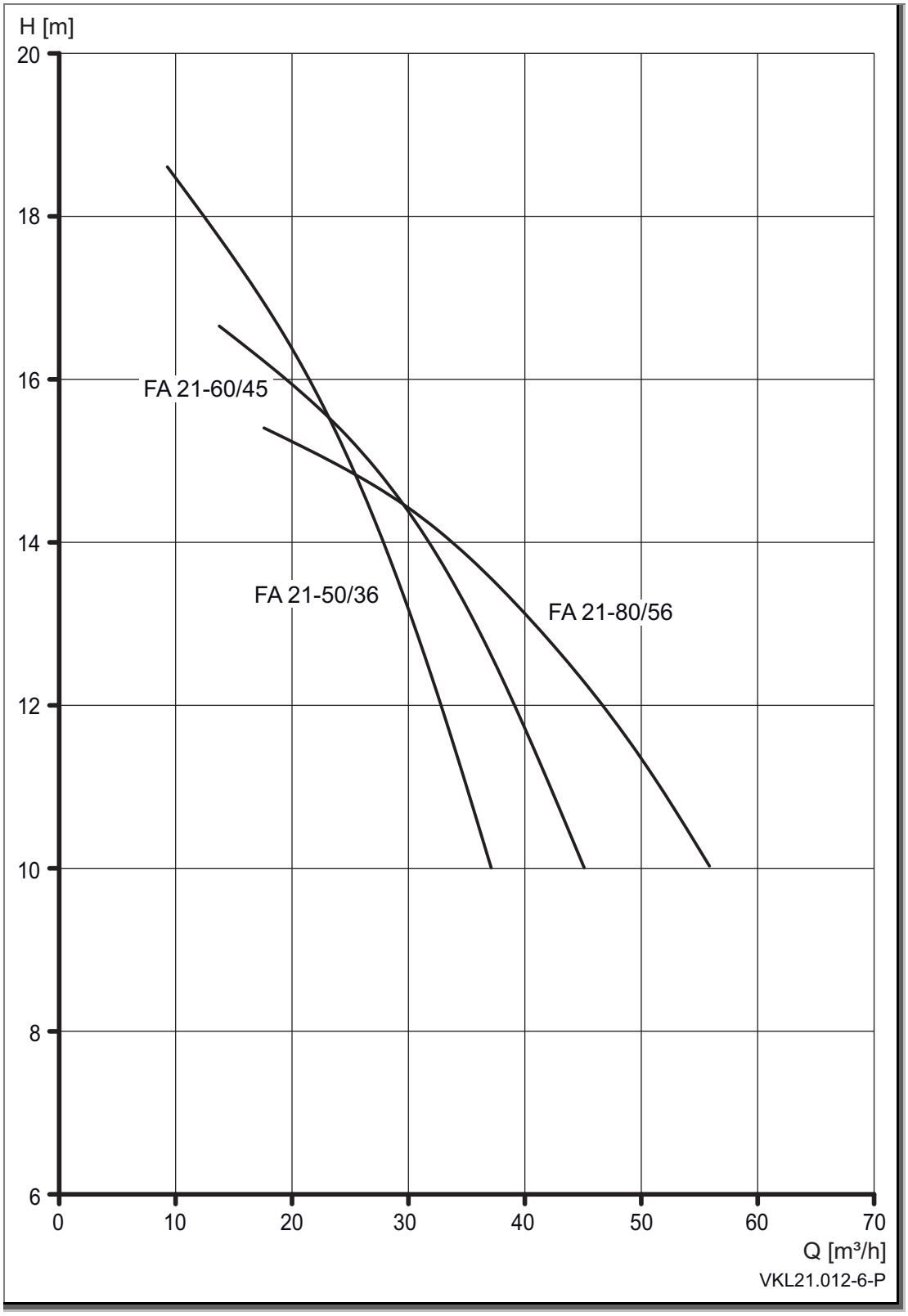

TD 50 Hz BADU FA	Sa [Rp]	Da [mm]	d-Saug [mm]	d-Druck [mm]
21-50/36 /-AK	3	63	90	90
21-60/45 /-AK	3	63	90	90
21-80/56 /-AK	3	75/90	110	110

3~ 400/230 V

TD 50 Hz BADU FA	P_1 [kW]	P_2 [kW]	I [A] 3~ Y/Δ 400/230 V	Lpa (1m) [dB(A)]	Lwa [dB(A)]	m [kg]	m-AK [kg]	WSK/PTC
21-50/36 /-AK	2,55	2,20	4,60/8,00	73,6	82	28,5	30,5	○/○
21-60/45 /-AK	3,00	2,60	5,50/9,50	-	-	23,0	25,5	○/○
21-80/56 /-AK	3,45	3,00	6,20/10,7	-	-	31,5	33,5	○/○

TD 50 Hz BADU FA	$H_{max.}$ [m]	SP	Hs [m]	Hz [m]	IP	W-KI	n [min^{-1}]	T [°C]	P-GHI [bar]
21-50/36 /-AK	19,0	○	-	-	55	F	2850	40(60)	2,5
21-60/45 /-AK	17,0	○	-	-	55	F	2850	40(60)	2,5
21-80/56 /-AK	15,5	○	-	-	55	F	2850	40(60)	2,5

Glossar	
TD	Технические данные
Sa	Всасывающий партубок
Da	Напорный партубок
d-Saug	Рекомендуемый диаметр всасывающего трубопровода на расстоянии 5 м
d-Druck	Рекомендуемый диаметр напорного трубопровода на расстоянии 5 м
max. L	Максимальная длина насоса
P_1	Подводимая мощность
P_2	Отдаваемая мощность
I	Номинальный ток
Lpa (1 m)	Уровень звука на расстоянии 1 м, измеренный в соответствии с DIN 45635
Lwa	Звуковая мощность
m	Вес
WSK	Защитный контакт обмотки или защитный автомат электродвигателя
PTC	Позистор
$H_{max.}$	Максимальная высота подачи
SP	Самовсасывание
Hs; Hz	Геодезическая высота между уровнем воды и насосов
Hs	Максимальная высота всасывания
Hz	Максимальная высота в режиме подвода
IP	Степень защиты двигателя
W-Kl	Класс нагревостойкости
n	Частота вращения
P-GHl	Максимальное давление внутри корпуса / Максимальное системное давление 2,5 бар
T	Температура воды
●	Да
○	Нет
T/°C	Пояснение к температуре воды 40 °C (60 °C): 40 °C = Действительно для максимальной температуры воды в соответствии со знаком GS. (60 °C) = Насос можно сразу использовать / Рассчита на макс. температуру воды 60 °C.
1~/3~	Подходит для непрерывной эксплуатации при 1~ 220 - 240 V ± 5% 3~ Y/Δ 380 - 420 V/220 - 240 V ± 5% 3~ Y/Δ 660 - 725 V/380 - 420 V ± 5% Для нормального напряжения подходит в соответствии с DIN IEC 60038; DIN EN 60034

В случае специального напряжения и/или исполнения для 60 Гц взять рабочие данные с заводской таблички. На некоторых специальных типах или специальных двигателях знак GS отсутствует, а в соответствующих случаях знак GS отсутствует и на заводской табличке насоса.

BADU 21-40

BADU 21-40-AK

* Также доступны с насадкой для шланга 50/40 или с клеевым патрубком 50/40 или 63/40

BADU 21-41

BADU 21-41-AK

* Также доступны с 40 шланговыми насадками или 40 клеевыми патрубками.

BADU 21-50, BADU 21-60

BADU 21-50-AK, BADU 21-60-AK

* Также доступны с разъемами G 2½ / 2 или Ø 52/52 мм (BADU 21-50) или Ø 72/52 мм (BADU 21-60).

** Для BADU 21-50 / 42 G, 3 ~ клеммная коробка расположена сверху.

BADU 21-80

BADU 21-80-AK

* Насосы также доступны с разъемами 82 мм.

** Пусковой ток составляет 82 A

BADU 21-81

BADU 21-81-AK

** Пусковой ток составляет ок. 82 A

EG-Konformitätserklärung

EC declaration of conformity | Déclaration CE de conformité | EG-verklaring van overeenstemming | Dichiarazione CE di conformità | Declaración de conformidad

Hiermit erklären wir, dass das Pumpenaggregat/Maschine

Hereby we declare that the pump unit | Par la présente, nous déclarons que l'agrégat moteur-pompe | Hiermee verklaren wij, dat het pompaggregat | Con la presente si dichiara, che la il gruppo pompa/la macchina | Por la presente declaramos que la unidad de bomba

Baureihe

Series | Série | Serie | Serie | Serie

BADU 21, BADU 21-AK, BADU FA 21

folgenden einschlägigen Bestimmungen entspricht:

is in accordance with the following standards: | correspond aux dispositions pertinentes suivantes: | in de door ons geleverde uitvoering voldoet aan de eisen van de in het vervolg genoemde bepalingen: | è conforme alle sequenti disposizioni pertinenti: | cumple las siguientes disposiciones pertinentes:

EG-Maschinenrichtlinie 2006/42/EG

EC-Machine directive 2006/42/EC | CE-Directives européennes 2006/42/CE | EG-Machinerichtlijn 2006/42/EG | CE-Direttiva Macchine 2006/42/CE | directiva europea de maquinaria 2006/42/CE

EMV-Richtlinie 2014/30/EU

EMC-Machine directive 2014/30/EU | Directives CE sur la compatibilité électromagnétique 2014/30/UE | Richtlijn 2014/30/EU | Direttiva di compatibilità elettromagnetica 2014/30/EU | directiva 2014/30/UE

EG-Richtlinie 2002/96/EG (WEEE)

Directive 2002/96/EC (WEEE) | Directive CE 2002/96 (DEEE) | EG-Richtlijn 2002/96/EG (WEEE) | Direttiva 2002/96/CE (WEEE) | CE-Directiva 2002/96/EG (tratamiento de residuos de componentes de aparatos elétricos y eléctricos y electrónicos en desuso)

EG-Richtlinie 2011/65/EG (RoHS)

Directive 2011/65/EC (RoHS) | Directive CE 2011/65 (RoHS) | EG-Richtlijn 2011/65/EG (RoHS) | Direttiva 2011/65/CE (RoHS) | CE-Directiva 2011/65/EG (limitación de utilización de determinados productos peligrosos en aparatos elétricos y eléctricos y electrónicos)

Ökodesign-Richtlinie 2009/125/EG

Ecodesign Directive 2009/125/EC | Directive d'écoconception 2009/125/CE | Ecodesign-richtlijn 2009/125/EG | Direttiva sulla progettazione ecocompatibile 2009/125/CE | Directiva 2009/125/CE Ecodiseño

Angewendete harmonisierte Normen, insbesondere

According to the provisions of the harmonized standard for pumps in particular | Normes hermonisées appliquées, notamment | Gebruikte geharmoniseerde normen, in het bijzonder | Norme armonizzate applicate in particolare | Normas armonizadas aplicadas, especialmente

EN 60335-1:2002 EN 60335-2-41:2003 EN 809:1998



i.V. Sebastian Watolla

Technischer Leiter und Dokumentations-bevollmächtigter | Technical director and authorised representative | Directeur technique et responsable des documentations | Technisch directeur en documentatie gemachtigde | Direttotore tecnico e autorizzato per la documentazione | Director técnico y documentación autorizada



Armin Herger

Geschäftsführer | Managing Director | Gérant | Bedrijfsleider | Amministratore | Gerente

91233 Neunkirchen am Sand, 30.08.2017

SPECK pumpen

SPECK Pumpen Verkaufsgesellschaft GmbH
Hauptstraße 3, 91233 Neunkirchen am Sand, Germany

Ökodesign-Richtlinie 2009/125/EG

Ecodesign Directive 2009/125/EC | Directive d'écoconception 2009/125/CE | Ecodesign-richtlijn 2009/125/EG | Direttiva sulla progettazione ecocompatibile 2009/125/CE | Directiva 2009/125/CE Ecodiseño