RU **Техпаспорт насоса**

BADU® 93
BADU® 93-AK

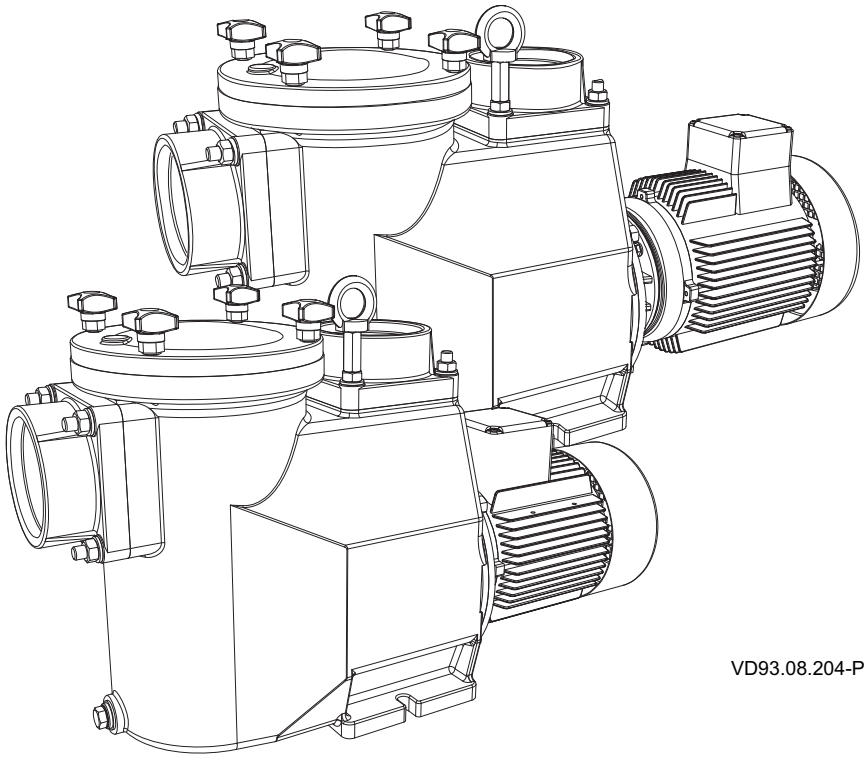

VD93.08.204-P

CE

03|2017

BADU® ist eine Marke der
SPECK Pumpen Verkaufsgesellschaft GmbH

Hauptstraße 3
91233 Neunkirchen am Sand, Germany

Telefon 09123 949-0
Telefax 09123 949-260
info@speck-pumps.com
www.speck-pumps.com

Alle Rechte vorbehalten.

Inhalte dürfen ohne schriftliche Zustimmung von SPECK Pumpen Verkaufsgesellschaft GmbH weder verbreitet, vervielfältigt, bearbeitet noch an Dritte weitergegeben werden.

Dieses Dokument sowie alle Dokumente im Anhang unterliegen keinem Änderungsdienst!

Technische Änderungen vorbehalten!

BADU 93

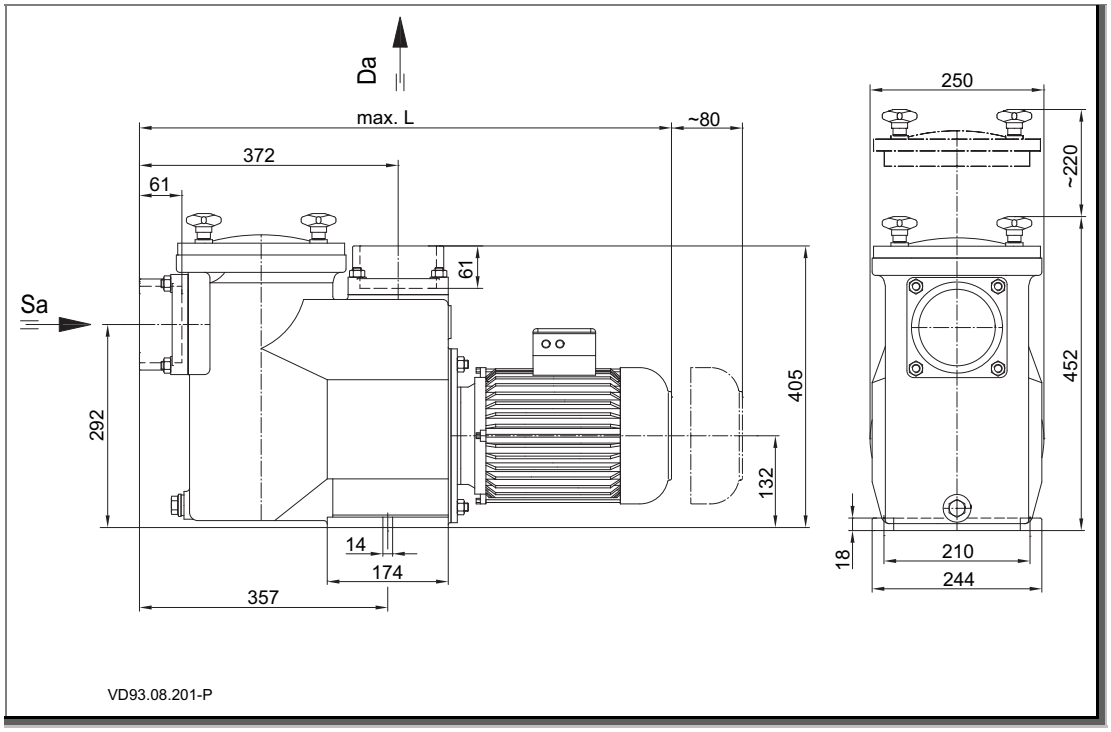

BADU 93-AK

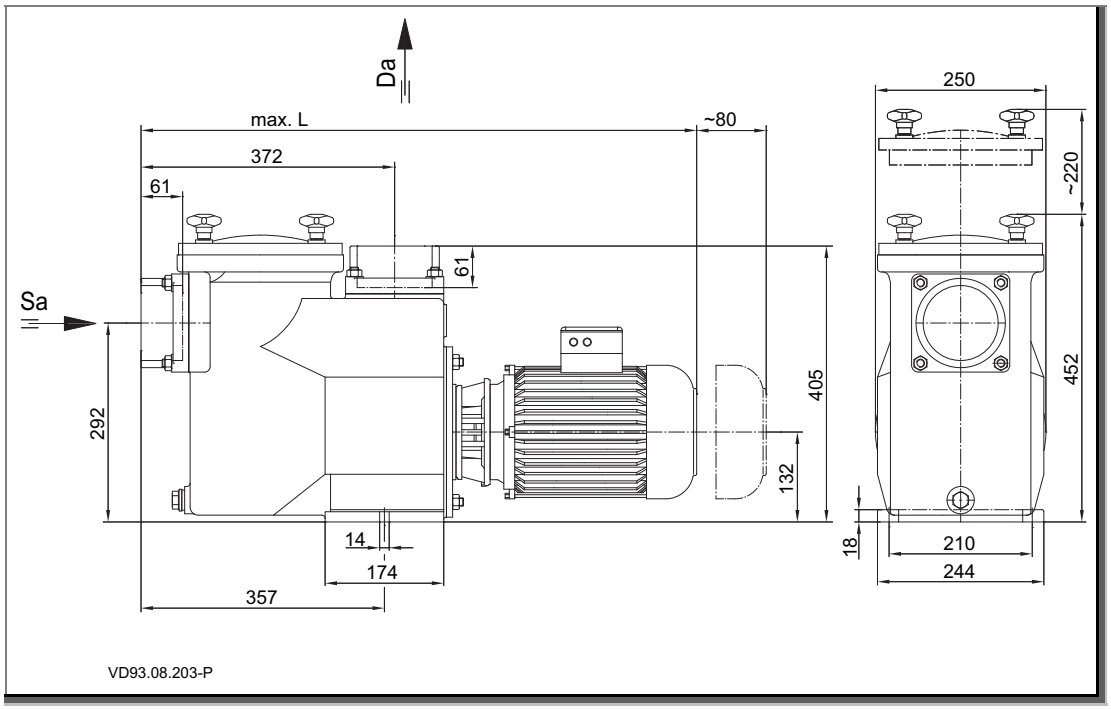

BADU 93

BADU 93-AK

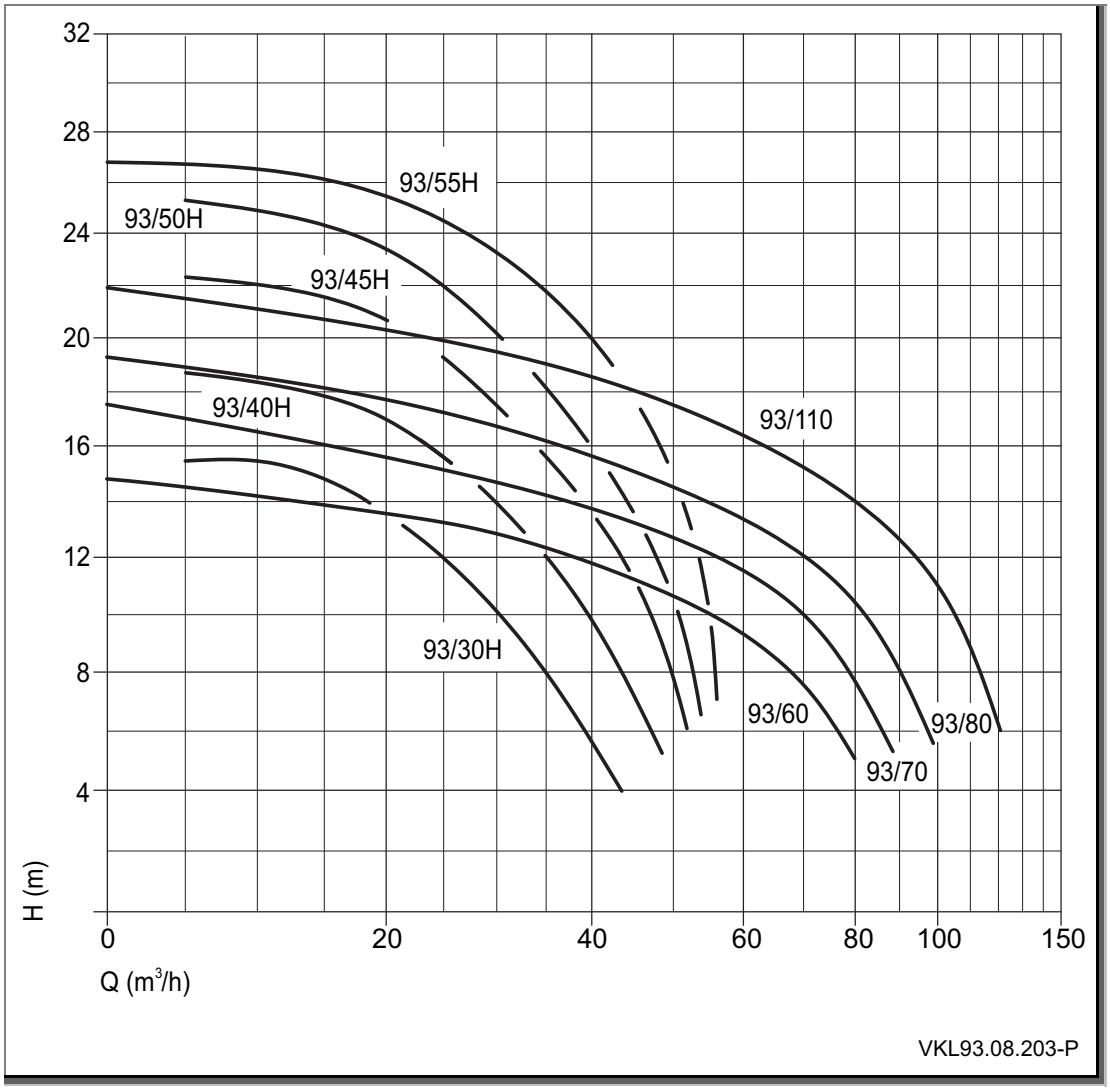

TD 50 Hz	Sa [mm]	Da [mm]	d-Saug [mm]	d-Druck [mm]	max. L [mm]	max. L-AK [mm]
BADU 93/30 H /-AK	110	110	110	75	742	792
BADU 93/40 H /-AK	110	110	110	90	765	815
BADU 93/45 H /-AK	110	110	110	90	765	815

3~ 400/230 V

TD 50 Hz	P_1 [kW]	P_2 [kW]	I [A] 3~ Y/Δ 400/230 V	Lpa (1m) [dB(A)]	Lwa [dB(A)]	m [kg]	m-AK [kg]	WSK/PTC
BADU 93/30 H /-AK	1,77	1,50	3,30/5,72	-	-	70,3	72,8	●/○
BADU 93/40 H /-AK	2,55	2,20	4,60/8,00	-	-	74,9	77,4	●/○
BADU 93/45 H /-AK	3,00	2,60	5,50/9,50	-	-	75,9	78,4	●/○

3~ 690/400 V

TD 50 Hz	P_1 [kW]	P_2 [kW]	I [A] 3~ Y/Δ 690/400 V	Lpa (1m) [dB(A)]	Lwa [dB(A)]	m [kg]	m-AK [kg]	WSK/PTC
BADU 93/30 H /-AK	-	-	-	-	-	-	-	-
BADU 93/40 H /-AK	-	-	-	-	-	-	-	-
BADU 93/45 H /-AK	-	-	-	-	-	-	-	-

TD 50 Hz	$H_{max.}$ [m]	SP	Hs [m]	Hz [m]	IP	W-Kl	n [min^{-1}]	T [°C]	P-GHl [bar max.]
BADU 93/30 H /-AK	15,5	●	3	5	55	F	2840	60	3,0
BADU 93/40 H /-AK	18,5	●	3	5	55	F	2840	60	3,0
BADU 93/45 H /-AK	22,1	●	3	5	55	F	2840	60	3,0

TD 50 Hz	Sa [mm]	Da [mm]	d-Saug [mm]	d-Druck [mm]	max. L [mm]	max. L-AK [mm]
BADU 93/50 H /-AK	110	110	110	90	765	815
BADU 93/55 H /-AK	110	110	110	110	782	832
BADU 93/60 /-AK	110	110	140	110	765	815

3~ 400/230 V

TD 50 Hz	P_1 [kW]	P_2 [kW]	I [A] 3~ Y/Δ 400/230 V	Lpa (1m) [dB(A)]	Lwa [dB(A)]	m [kg]	m-AK [kg]	WSK/PTC
BADU 93/50 H /-AK	3,45	3,00	6,20/10,70	-	-	78,0	80,5	●/○
BADU 93/55 H /-AK	-	-	-	-	-	-	-	-
BADU 93/60 /-AK	3,00	2,60	5,50/9,50	-	-	75,9	78,4	●/○

3~ 690/400 V

TD 50 Hz	P_1 [kW]	P_2 [kW]	I [A] 3~ Y/Δ 690/400 V	Lpa (1m) [dB(A)]	Lwa [dB(A)]	m [kg]	m-AK [kg]	WSK/PTC
BADU 93/50 H /-AK	-	-	-	-	-	-	-	-
BADU 93/55 H /-AK	4,55	4,00	4,60/7,90	-	-	80,9	83,4	●/○
BADU 93/60 /-AK	-	-	-	-	-	-	-	-

TD 50 Hz	$H_{max.}$ [m]	SP	Hs [m]	Hz [m]	IP	W-Kl	n [min^{-1}]	T [°C]	P-GHl [bar max.]
BADU 93/50 H /-AK	24,0	●	3	5	55	F	2840	60	3,0
BADU 93/55 H /-AK	27,0	●	3	5	55	F	2840	60	3,0
BADU 93/60 /-AK	14,5	●	3	5	55	F	2840	60	3,0

TD 50 Hz	Sa [mm]	Da [mm]	d-Saug [mm]	d-Druck [mm]	max. L [mm]	max. L-AK [mm]
BADU 93/70 /-AK	110	110	140	125	766	816
BADU 93/80 /-AK	110	110	140	140	782	832
BADU 93/110 /-AK	110	110	160	140	872	872

3~ 400/230 V

TD 50 Hz	P_1 [kW]	P_2 [kW]	I [A] 3~ Y/Δ 400/230 V	Lpa (1m) [dB(A)]	Lwa [dB(A)]	m [kg]	m-AK [kg]	WSK/PTC
BADU 93/70 /-AK	3,45	3,00	6,20/10,70	-	-	78,0	80,5	●/○
BADU 93/80 /-AK	-	-	-	-	-	-	-	-
BADU 93/110 /-AK	-	-	-	-	-	-	-	-

3~ 690/400 V

TD 50 Hz	P_1 [kW]	P_2 [kW]	I [A] 3~ Y/Δ 690/400 V	Lpa (1m) [dB(A)]	Lwa [dB(A)]	m [kg]	m-AK [kg]	WSK/PTC
BADU 93/70 /-AK	-	-	-	-	-	-	-	-
BADU 93/80 /-AK	4,55	4,00	4,60/7,90	-	-	80,9	83,3	●/○
BADU 93/110 /-AK	6,15	5,50	6,00/10,40	-	-	91,4	95,0	●/○

TD 50 Hz	$H_{max.}$ [m]	SP	Hs [m]	Hz [m]	IP	W-KI	n [min^{-1}]	T [°C]	P-GHI [bar max.]
BADU 93/70 /-AK	16,8	●	3	5	55	F	2840	60	3,0
BADU 93/80 /-AK	19,2	●	3	5	55	F	2840	60	3,0
BADU 93/110 /-AK	22,0	●	3	5	55	F	2840	60	3,0

Glossar	
TD	Технические данные
Sa	Всасывающий партубок
Da	Напорный партубок
d-Saug	Рекомендуемый диаметр всасывающего трубопровода на расстоянии 5 м
d-Druck	Рекомендуемый диаметр напорного трубопровода на расстоянии 5 м
max. L	Максимальная длина насоса
P_1	Подводимая мощность
P_2	Отдаваемая мощность
I	Номинальный ток
Lpa (1 m)	Уровень звука на расстоянии 1 м, измеренный в соответствии с DIN 45635
Lwa	Звуковая мощность
m	Вес
WSK	Защитный контакт обмотки или защитный автомат электродвигателя
PTC	Позистор
$H_{max.}$	Максимальная высота подачи
SP	Самовсасывание
Hs; Hz	Геодезическая высота между уровнем воды и насосов
Hs	Максимальная высота всасывания
Hz	Максимальная высота в режиме подвода
IP	Степень защиты двигателя
W-Kl	Класс нагревостойкости
n	Частота вращения
P-GHl	Максимальное давление внутри корпуса / Максимальное системное давление 2,5 бар
T	Температура воды
●	Да
○	Нет
T/°C	Пояснение к температуре воды 40 °C (60 °C): 40 °C = Действительно для максимальной температуры воды в соответствии со знаком GS. (60 °C) = Насос можно сразу использовать / Рассчита на макс. температуру воды 60 °C.
1~/3~	Подходит для непрерывной эксплуатации при 1~ 220 - 240 V ± 5% 3~ Y/Δ 380 - 420 V/220 - 240 V ± 5% 3~ Y/Δ 660 - 725 V/380 - 420 V ± 5% Для нормального напряжения подходит в соответствии с DIN IEC 60038; DIN EN 60034

В случае специального напряжения и/или исполнения для 60 Гц взять рабочие данные с заводской таблички. На некоторых специальных типах или специальных двигателях знак GS отсутствует, а в соответствующих случаях знак GS отсутствует и на заводской табличке насоса.

Следующие пояснения относятся к действующим документам!

Установка

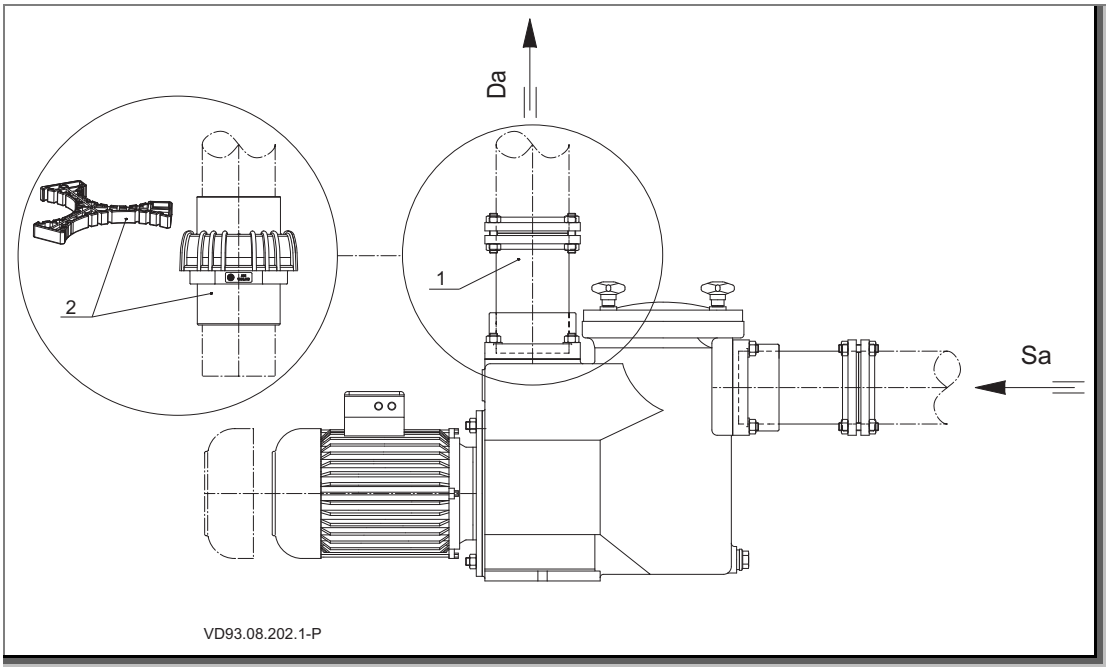

Варианты установки:

1 Фланцевая версия

2 Винтовой штуцер с клеевым адаптером

Арт. No. винтовой штуцер 290.2072.153

Арт. No. клелевой адаптер 290.2099.800

Соединительные детали не входят в комплект поставки.

EG-Konformitätserklärung

EC declaration of conformity **|** Déclaration CE de conformité **|** EG-verklaring van overeenstemming **|** Dichiarazione CE di conformità **|** Declaración de conformidad

Hiermit erklären wir, dass das Pumpenaggregat/Maschine

Hereby we declare that the pump unit **|** Par la présente, nous déclarons que l'agrégat moteur-pompe **|** Hiermee verklaren wij, dat het pompaggregat **|** Con la presente si dichiara, che la il gruppo pompa/la macchina **|** Por la presente declaramos que la unidad de bomba

Baureihe

Series **|** Série **|** Serie **|** Serie **|** Serie

BADU 93

BADU 93-AK

folgenden einschlägigen Bestimmungen entspricht:

is in accordance with the following standards: **|** correspond aux dispositions pertinentes suivantes: **|** in de door ons geleverde uitvoering voldoet aan de eisen van de in het vervolg genoemde bepalingen: **|** è conforme alle sequenti disposizioni pertinenti: **|** cumple las siguientes disposiciones pertinentes:

EG-Maschinenrichtlinie 2006/42/EG

EC-Machine directive 2006/42/EC **|** CE-Directives européennes 2006/42/CE **|** EG-Machinerichtlijn 2006/42/EG **|** CE-Direttiva Macchine 2006/42/CE **|** directiva europea de maquinaria 2006/42/CE

EMV-Richtlinie 2014/30/EU

EMC-Machine directive 2014/30/EU **|** Directives CE sur la compatibilité électromagnétique 2014/30/UE **|** Richtlijn 2014/30/EU **|** Direttiva di compatibilità elettromagnetica 2014/30/EU **|** directiva 2014/30/UE

EG-Richtlinie 2002/96/EG (WEEE)

Directive 2002/96/EC (WEEE) **|** Directive CE 2002/96 (DEEE) **|** EG-Richtlijn 2002/96/EG (WEEE) **|** Direttiva 2002/96/CE (WEEE) **|** CE-Directiva 2002/96/EG (tratamiento de residuos de componentes de aparatos elétricos y eléctricos y electrónicos en desuso)

EG-Richtlinie 2011/65/EG (RoHS)

Directive 2011/65/EC (RoHS) **|** Directive CE 2011/65 (RoHS) **|** EG-Richtlijn 2011/65/EG (RoHS) **|** Direttiva 2011/65/CE (RoHS) **|** CE-Directiva 2011/65/EG (limitación de utilización de determinados productos peligrosos en aparatos elétricos y eléctricos y electrónicos)

Ökodesign-Richtlinie 2009/125/EG

Ecodesign Directive 2009/125/EC **|** Directive d'écoconception 2009/125/CE **|** Ecodesign-richtlijn 2009/125/EG **|** Direttiva sulla progettazione ecocompatibile 2009/125/CE **|** Directiva 2009/125/CE Ecodiseño

Angewendete harmonisierte Normen, insbesondere

According to the provisions of the harmonized standard for pumps in particular **|** Normes hermonisées appliquées, notamment **|** Gebruikte geharmoniseerde normen, in het bijzonder **|** Norme armonizzate applicate in particolare **|** Normas armonizadas aplicadas, especialmente

EN 60335-1:2002 EN 60335-2-41:2003



i.V. Sebastian Watolla

Technischer Leiter und Dokumentations-bevollmächtigter | Technical director and authorised representative | Directeur technique et responsable des documentations | Technisch directeur en documentatie gemachtigde | Direttotore tecnico e autorizzato per la documentazione | Director técnico y documentación autorizada



Armin Herger

Geschäftsführer | Managing Director | Gérant | Bedrijfsleider | Amministratore | Gerente

91233 Neunkirchen am Sand, 27.03.2017

SPECK pumpen

SPECK Pumpen Verkaufsgesellschaft GmbH
Hauptstraße 3, 91233 Neunkirchen am Sand, Germany