Запасные части Jet Swim 1200

Лицевая панель + Комплект обвязки

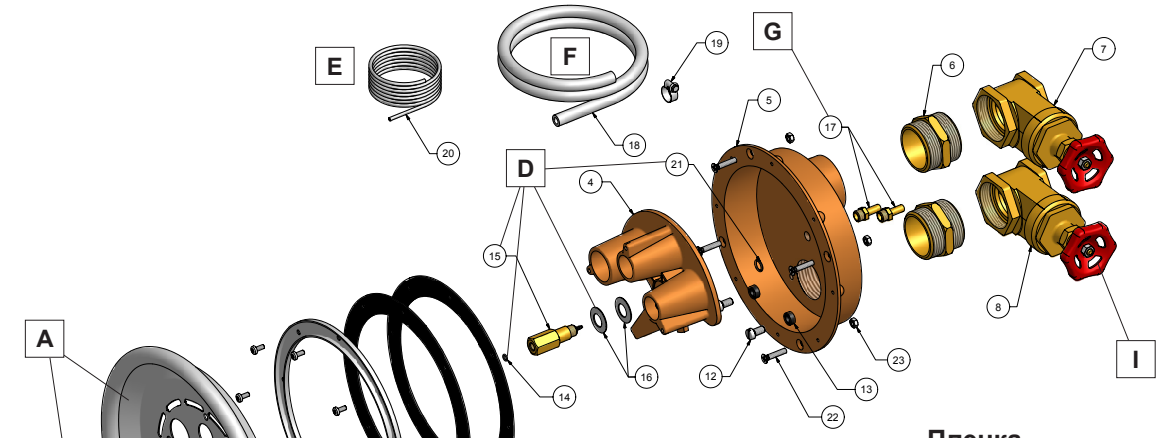

Пленка

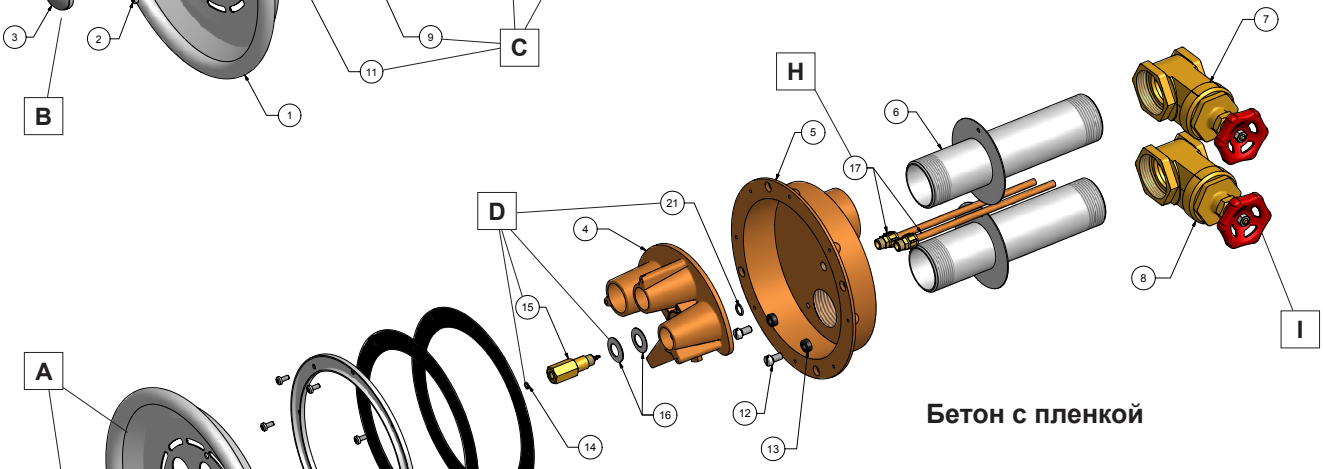

Бетон с пленкой

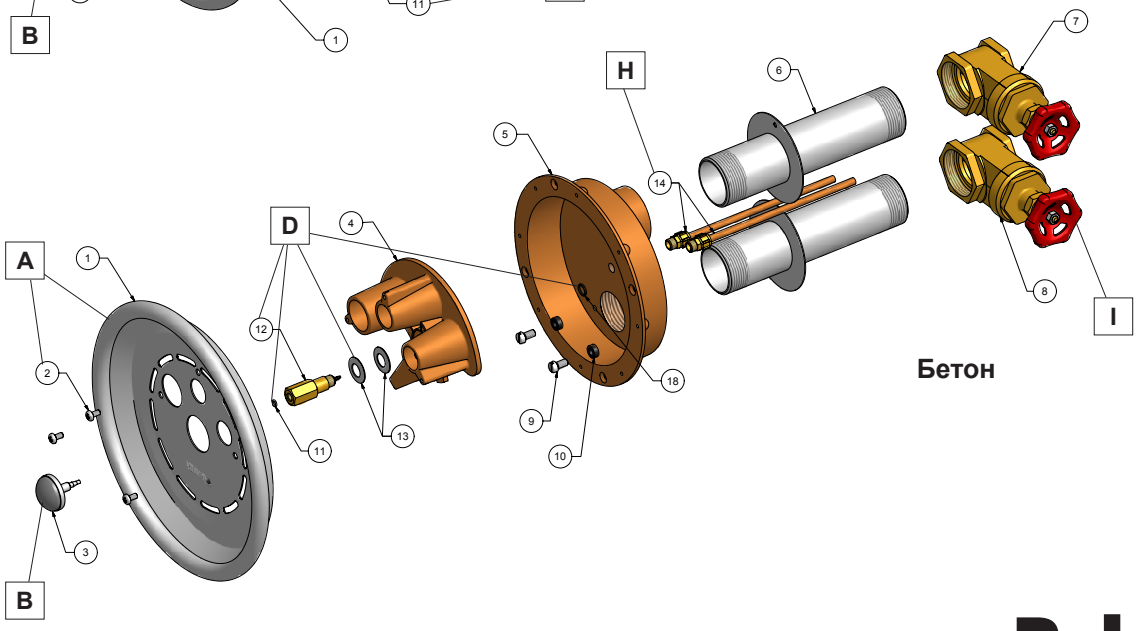

Бетон

Pahlén swimming pool equipment

Запасные части Jet Swim 1200

Насос

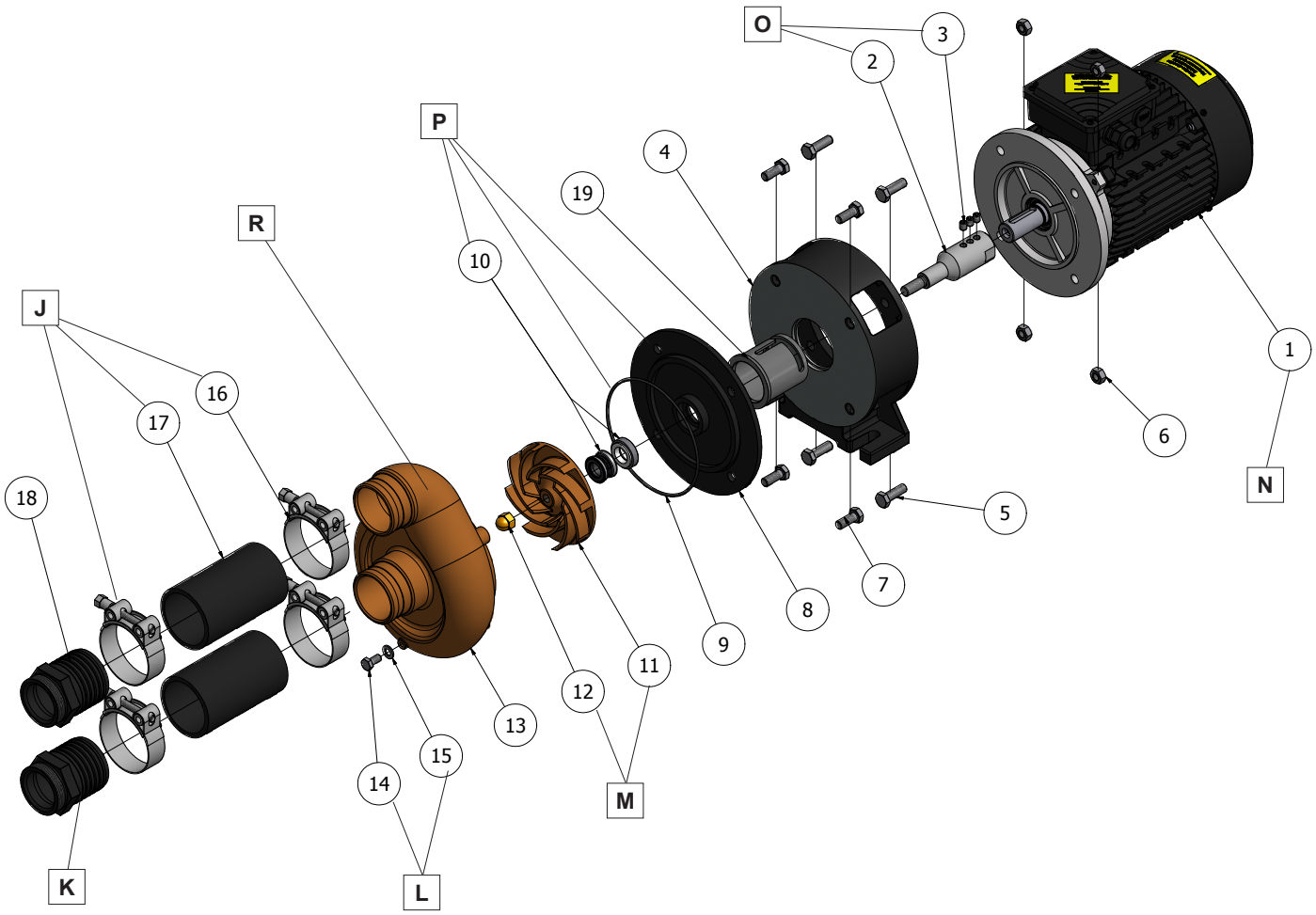

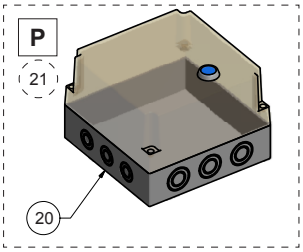

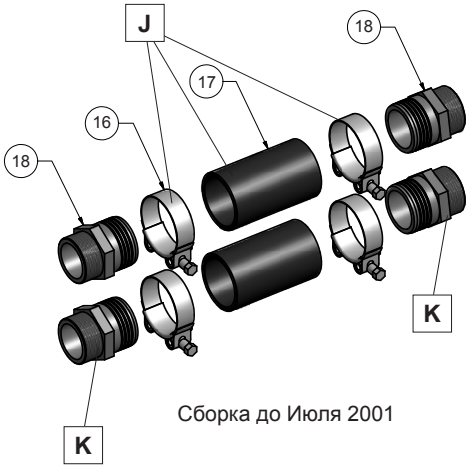

Сборка до Июля 2001

Pahlén swimming pool equipment

Запасные части
Jet Swim 1200

Лицевая панель + Комплект обвязки

	№	Описание	Запасная часть № арт.
A	1 2	Лицевая панель Jet Swim 1200 Винт MRX A4 M6x12 (3шт.)	636009
B	3 14	Пневмокнопка (вкл./выкл.) Уплотнительное кольцо круглого сечения 4.10x1.60мм	636000
C	9 10 11 24	Фланец Уплотнительная прокладка Ø258mm t= 2мм Винт MRX A4 M5x12, 8шт. Самоклеющаяся резиновая прокладка Ø258мм t=1.5мм	636013
D	14 15 16 21	Уплотнительное кольцо круглого сечения 4.10x1.60мм Соединительный стержень Шайба эластичная Уплотнительное кольцо круглого сечения 8.60x2.40мм	636016
E	20	Пневмошланг для пневмовыключателя 2x4мм, L=1.5м	636018
F	18 19	Пневмошланг для подачи воздуха 8x12мм, L=0.8м Шланговый зажим (хомут) 8-14мм	636017
G	17	Соедин. трубка для пневмошланга подачи воздуха (1шт) короткая Защитная трубка для пневмошланга пневмовыключателя (1шт) короткая	636015
H	17	Соедин. трубка для пневмошланга подачи воздуха (1шт) длинная Защитная трубка для пневмошланга пневмовыключателя (1шт) длинная	636019
I	7, 8	Запорный кран 2” , латунь	636023

Насос

	№	Описание	Запасная часть № арт.
J	16 17	Хомут для шланга (68-73 мм) 2½” (4шт) Шланг напорный/всасывающий Ø63мм 2½” L=125 (2шт)	636007
K	18	Переходник, пластик 2”x63мм (2шт)	636008
L	14 15	Дренажная пробка, (винт M6S A4 M6x10) Прокладка	636006
M	11 12	Рабочее колесо Глухая гайка	636005
N	1	Электродвигатель 2.2 кВт 3-фазный IE2 400/230/50-460/265/60 A200/24	631266
O	2 3	Вал Стопорный винт SK6SS A4 M8x10 (3шт)	636001
P	8 9 10	Подшипниковый щит Кольцо 139.50x3.00mm Сальник	636004
Q	21	Датчик давления	636010
R	13	Корпус насоса	631050
S	1-12	Привод в сборе	636027